Montage-, Bedienungs- und Wartungsanleitung

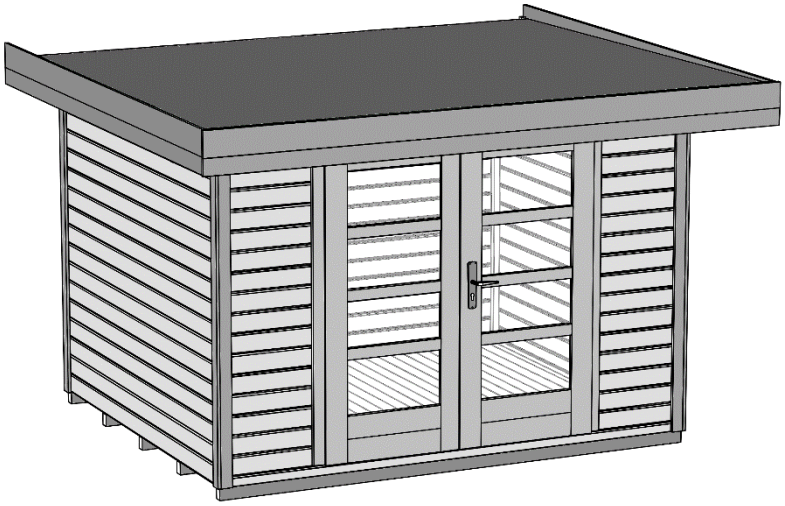

Art.-Nr.: 126.3021.00.00/04
126.3024.00.00/04
126.3030.00.00/04

Stand 1719

- de -

1. Inhaltsverzeichnis

2. Vorwort
- 2.1. Allgemeines
- 2.2. Garantiebestimmungen
- 2.3. Montagebedingungen

3. Produktbeschreibung
- 3.1. Allgemeine Funktionen und Anwendungsbereich
- 3.2. Sicherheits- und Warnhinweise

4. Vorbereitung / Hinweise für die Montage und Nutzung
- 4.1. Transport und Lagerung
- 4.2. Verpackung
- 4.3. Holzschutz
- 4.4. Das müssen Sie vor dem Aufbau beachten
- 4.5. Das müssen Sie während des Aufbaus beachten
- 4.6. Werkzeug
- 4.7. Abkürzungen

5. Gebrauch und Wartung
- 5.1. Holzschutz

2.Vorwort

2.1. Allgemeines

Sehr geehrte Kundin, sehr geehrter Kunde, danke, dass Sie sich für ein weka – Produkt entschieden haben.

Lesen Sie diese Anleitung vor dem Aufbau bitte vollständig durch, um Montagefehler oder Beschädigungen zu vermeiden.

WICHTIG: Prüfen Sie bitte sofort anhand der Packliste, ob das weka-Produkt vollständig und unbeschädigt bei Ihnen angekommen ist.

Bitte vernichten Sie die Packliste erst nach Ablauf der Garantiezeit. Diese Liste dient Ihnen zur Kontrolle auf Vollständigkeit der Einzelteile und ist mit dem Kaufbeleg aufzubewahren. Eventuelle Beanstandungen können mit Hilfe dieser Liste problemlos behoben werden.

Die Pos.-Nummern der Packliste stimmen nicht mit den Pos.-Nummern folgender Montageanleitung überein.

Geben Sie die Montageanleitung, Packlisten etc. an jeden nachfolgenden Besitzer des Hauses weiter.
Diese Montageanleitung gilt für Blockhäuser in 21 bis 45 mm Wandstärke mit den Sockelmaßen 200 x 200 cm bis 380 x 380 cm.
Genauere Angaben entnehmen Sie dem Blatt „Wandansichten“ dieser Anleitung bzw. den Einreichunterlagen, sowie den Wandpaket - Listen. Alle Maße in der Montageanleitung sind in mm aufgeführt.

Weiterentwicklungen im Sinne des technischen Fortschritts behalten wir uns vor. So können geringfügige Abweichungen in den Darstellungen entstehen.

 © Copyright HRB 3662

2.2. Garantiebestimmungen

Garantiebestimmungen der weka Holzbau GmbH
Wir gewähren Ihnen zu nachfolgenden Konditionen – jedoch nur auf die Holzteile unserer Produkte (weka-Produkt genannt), nicht auf damit verbundene Bauteile oder Bestandteile des weka-Produkts aus anderem Material als Holz – ab Lieferdatum 5 Jahre Garantie auf Funktion. Innerhalb der Garantiezeit werden fehlerhafte Teile oder fehlende Teile der Ware oder die Ware selbst nach unserer Wahl ersetzt. Vom Garantieumfang erfasst ist lediglich der kostenlose Ersatz des jeweils mangelhaften oder defekten Holzteils. Nicht im Garantieumfang enthalten sind Folge- oder Zusatzkosten, insbesondere keine Liefer- und Auf- oder Umbaukosten.

Die Garantie ist ausgeschlossen, wenn:

- von der jeweiligen Montageanleitung abgewichen wurde,
- Veränderungen (zusätzliche An- oder Umbauten) an dem Produkt im Vergleich zur Montageanleitung vorgenommen wurden,
- die jeweils angegebenen Belastungsgrenzen (z.B. Schneelast usw.) überschritten wurden,
- das weka-Produkt falsch gegründet (Fundament / Bodenplatte o.ä.) wurde, insbesondere bei Verstößen gegen die Regeln der Baukunst,
- unterlassene oder nicht ausreichende Pflege (Wartung: Holzschutz, Holzanstrich usw.) des Holzes vorgenommen wurde.
- Windgeschwindigkeiten über Stärke 7, Naturkatastrophen oder gewaltsame Einwirkungen den Schaden am weka-Produkt verursacht haben.
- der Mangel in holztypischen Farbveränderungen, Rissbildungen, Verwerfungen, Schwinden, Quellen oder ähnlichen normalen, in der Natur des Werkstoffes „Holz“ begründeten Veränderungen besteht.

Garantieansprüche können nur in Verbindung mit Originalpackzettel und Originalkaufbeleg in Anspruch genommen werden und müssen innerhalb der Garantiezeit schriftlich, per Telefax oder per e-Mail geltend gemacht werden. Anspruchsvoraussetzung ist eine unverzügliche Anzeige des Mangels bzw. des Schadens in Form einer geordneten Darstellung des Schadens in Bild und Text.

Garantieansprüche sind zu richten an:

weka Holzbau GmbH, Johannesstraße 16, 17034 Neubrandenburg
Fax: 0395/42908-83; e-Mail: info@weka-holzbau.com

2.3. Montagebedingungen

Wenn Sie Montagehilfe in Anspruch nehmen und dazu ein weka - Montageteam rufen, wird die weka Holzbau GmbH für Sie wie folgt tätig:

Montage bedeutet das anleitungsgemäße Zusammenfügen (Aufbau) der gelieferten Einzelteile der Ware ohne Anstrich, Lieferung und Montage von Zubehör und Zubehörteilen. Elektrische Anschlüsse sind in den Montageleistungen nicht enthalten

Die aufzubauende Ware muss sich am Aufbauort/Standort/Standfläche befinden. Transport des Artikels oder der Einzelteile über eine Entfernung von 5m hinaus oder in ein anderes Geschoss sind im angebotenen Montagepreis nicht enthalten. Der Untergrund muss tragfähig, horizontal und eben sein.
Im Zweifel gilt für die Ebenheit: DIN 18202 „Ebenheitstoleranzen im Hochbau“, Tab.3, Zeile 3, mit einer maximalen Höhendifferenz der am weitesten von einander entfernten Punkten von ca. 10 bis 11mm.
Alle vorbereitenden Arbeiten müssen gemäß den technischen Regeln vor Beginn der Montage ausgeführt sein. Die von Ihnen gefertigten oder gewählten Untergründe/Fußböden/ Fundamente müssen für die Montage geeignet sein.

 © Copyright HRB 3662

3. Produktbeschreibung

3.1. Allgemeine Funktionen und Anwendungsbereich

Die Blockhäuser sind ausschließlich als Unterstellmöglichkeit für Gartengeräte o.ä., sowie für den kurzzeitigen Aufenthalt im Sinne eines Gartenhauses vorgesehen. Die Nutzung als Wohnhaus oder beheizte Unterkunft ist unzulässig.

3.2. Sicherheits- und Warnhinweise

Auswahl des Untergrundes

Der Boden unter dem Haus soll eben, horizontal und gewachsen sein. Befindet sich Ihr Haus der Nähe von Hanglagen und Unterkellerungen, konsultieren Sie bitte einen örtlichen Baufachmann. Es besteht sonst u.U. Einsturzgefahr!
Aufgeschüttete Böden müssen verdichtet werden, damit das Haus nicht einsinkt, sonst können Schäden die Folge sein. Auch eine Grasnabe muss entfernt werden.

Platzbedarf

Der Platzbedarf richtet sich nach der Größe Ihres Hauses. Das Haus muss ständig umlaufend von außen umgangen und kontrolliert, belüftet und bewittert werden können. Den erforderlichen Platzbedarf sollten Sie ca. 1,0- 1,5 Metern allseitig größer wählen als Ihr Haus.

Zur Verhütung von Unfällen ist zu vermeiden, dass sich Kinder während der Montage in unmittelbarer Nähe aufhalten. Kinder unter 14 Jahren dürfen sich bei der Montage nicht in einem Umkreis von 3 Meter um die Baustelle aufhalten.

Es sind die gültigen Arbeitsschutz- und – Unfallverhütungsvorschriften zu beachten. Informieren Sie sich bitte bei einem Baufachmann.

Das Dach ist nur auf lastverteilenden Bohlen zu betreten.

Wenn Sie am Dach arbeiten, vermeiden Sie Absturzgefahr durch Einhaltung der zur Zeit gültigen Unfallverhütungsvorschriften (z.B. Gerüstanordnung, Absturzsicherung).
Die erforderlichen Maßnahmen und Einsatzbedingungen stimmen Sie mit einem örtlichen Baufachmann oder zuständigen Arbeitsschutzbehörde ab. Arbeiten Sie immer mit Helfern!

Wir empfehlen Ihnen, beim Abpacken der losen Holzteile und bei der Montage des Hauses Sicherheitsschuhe, Arbeitshandschuhe und beim Bohren und Sägen eine Schutzbrille zu tragen.

Bei hohen Schneelasten (größer als 0,75kN/m² oder ca. 30cm Schneehöhe) ist das Dach zu beräumen.

4. Vorbereitung / Hinweise für Montage und Nutzung

4.1.Transport und Lagerung

Sie erhalten das Produkt auf Paletten gestapelt.
Nach dem Auspacken und der Kontrolle behandeln Sie die Teile wie folgt:

Schützen Sie das Holz vor

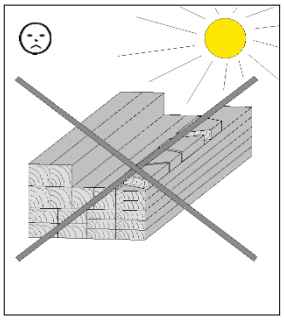

stundenlanger, direkter Sonneneinwirkung

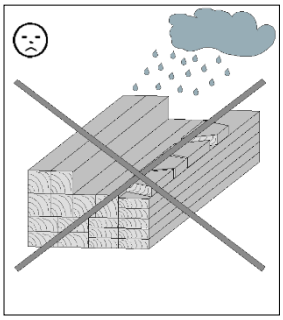

Feuchtigkeit

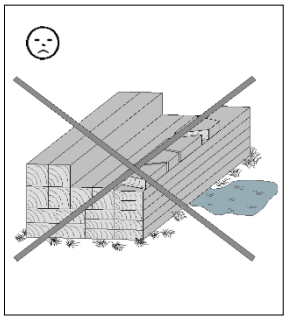

Bodenkontakt

© Copyright HRB 3662

Folgen falscher Lagerung sind:

- Risse
- Verdrehen und Wölben
- Fäulnis (Befall durch Schädlinge usw.)

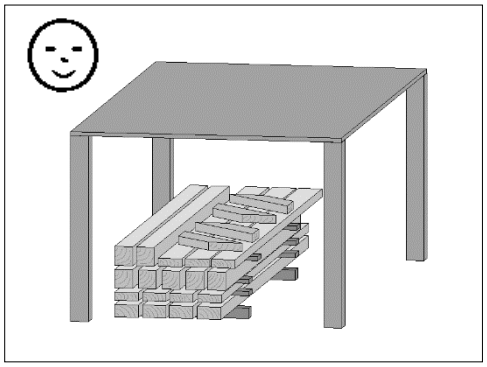

Lagern Sie das Holz vor Witterungseinflüssen geschützt und gewährleisten Sie eine ausreichende Umlüftung!

Holz ist ein Naturprodukt. Verschiedenartige Färbungen, Äste und Rißbildung sind normal und haben keinen Einfluss auf die Statik.
Durch extreme Witterungseinflüsse, insbesondere nach langen Wärmeperioden, können sich Trockenrisse bilden. Diese Trockenrisse sind keinesfalls ein Qualitätsmangel, sondern eine natürliche Erscheinung und je nach Wetterlage können sich diese Risse bis auf ein Minimum wieder verschließen. Darüber hinaus haben diese Trockenrisse, welche in Längsrichtung des Holzes auftreten, keinen Einfluss auf die Festigkeit und Belastbarkeit des Materials.

4.2.Verpackung

Verpackungsmaterial nicht einfach wegwerfen! Papier-, Pappe- und Wellpappeverpackungen, sowie Kunststoffverpackungsteile sollten in die entsprechenden Sammelbehälter gegeben werden.

Die Palette, auf der das Haus transportiert wird, besteht aus **zwei Bodenbalken, die zur Montage des Hauses benötigt werden** und zwei Distanzhölzern, welche nur als Verpackungsmaterial dienen und entsorgt werden können.

4.3. Holzschutz

Das Produkt besteht aus dem natürlichen Rohstoff Holz. Dies macht regelmäßig ausreichende Holzschutzmaßnahmen zwingend erforderlich. Für die fachgerechte Holzschutzbehandlung wenden Sie sich bitte an einen Holzschutzfachmann.
Holzschutzmaßnahmen sind vom Kunden in eigener Verantwortlichkeit durchzuführen. Ohne vorschriftsmäßigen Holzschutz kann keine Gewährleistung übernommen werden. Bitte beachten Sie auch die diesbezüglichen Bestimmungen in unseren Garantieerklärungen.
Türen und Fenster behandeln Sie bitte innen und außen mit dem von Ihnen gewählten Holzschutz**.**

4.4. Das müssen Sie ***vor*** dem Aufbau beachten!

Erkundigen Sie sich vor der Montage, ob für den Bau des Blockbohlenhauses die Genehmigung einer Baubehörde erforderlich ist.
Achten Sie beim Einordnen Ihres Hauses auf dem geplanten Standort insbesondere auf die Lage von evtl. vorhendenen Elektro- und Wasseranschlüsse/-leitungen.

© Copyright HRB 3662

Vorbereiten des Untergrundes

Nach erfolgtem Höhenausgleich des Geländes sind die Fundamente höhen- und lagemäßig einzumessen.

Fundament

Voraussetzung für die Montage ist ein fachgerecht ausgeführtes, waagerechtes und rechtwinkliges Fundament. Einen Fundamentplan erhalten Sie bei Ihrem Fachhändler!
Um aufsteigende Feuchtigkeit zu verhindern, empfehlen wir, zwischen dem Fundament und den Bodenbalken eine Sperrschicht aus der Verpackungsfolie, Dachpappe o.ä. zu verlegen. Sperrschicht aus Dachpappe ist nicht im Lieferumfang enthalten.

Um Windschäden zu vermeiden, befestigen Sie die Bodenbalken des Hauses auf dem Fundament. Hierzu eignen sich im Fachhandel erhältliche Betonanker oder Stahlwinkel und Schwerlastdübel. Die Verankerung gehört nicht zum Lieferumfang.

4.5. Das müssen Sie ***während*** des Aufbaus beachten!

Für die Montage des Blockbohlenhauses sind mindestens 2 Personen erforderlich.

Bitte bohren Sie alle Schraubverbindungen vor, um Beschädigungen an den Holzteilen zu vermeiden! Folgendes Zeichen macht Sie während der Anleitung nochmals darauf aufmerksam:

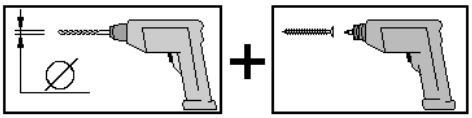

Die Palette, auf der das Haus transportiert wird, besteht aus zwei Bodenbalken, die zur Montage des Hauses zu verwenden sind.

Die Zwischenräume der Bodenbalken gewährleisten eine notwendige Unterlüftung des Hauses.
Stecken Sie die Wandbohlen – mit der Feder nach oben – zusammen. Gegebenenfalls helfen Sie mit einem Gummihammer nach, wobei das Montageholz eine Beschädigung der Feder verhindert. Die Montagehölzer sind im Lieferumfang enthalten.
Um die Rechtwinkligkeit zu prüfen, messen Sie die Diagonalen der ersten Blockbohlenlage und korrigieren solange, bis Sie gleiche Werte, erhalten.
Die Wandbohlen sind seitenverkehrt austauschbar. Bei Haustypen mit außermittiger Türenanordnung können Sie die Tür in die linke als auch in die rechte Frontwandhälfte einbauen. Die Tür ist stets nach rechts zu öffnen!
Bei einem asymmetrischen Dach muss sich die Tür unter der Giebelspitze befinden, um die volle Funktion zu gewährleisten.

Der Spalt zwischen Türrahmenoberkante und Wandbohle ist beabsichtigt. Im Gegensatz zum Türrahmen kommt es bei den Wandbohlen im Laufe der Zeit zu einem Setzungsvorgang, der diesen Spalt als Ausgleichszone notwendig macht. Für einen sauberen Übergang vom Türrahmen zu den Wandbohlen sorgen die Deckleisten, die am Türrahmen (auf keinen Fall an den Wandbohlen) befestigt werden.

Bei der Verlegung der Dachschalung ist darauf zu achten, dass die Schalbretter nicht zu fest ineinander gepresst werden. Durch auftretende Feuchtigkeit ist ein späteres Quellen des Holzes unvermeidlich.

Die mitgelieferte Dachpappe dient in erster Linie als vorübergehender Schutz gegen Witterungseinflüsse. Um einen dauerhaften Schutz zu gewährleisten, empfehlen wir Ihnen die Dacheindeckung mit unserer selbstklebenden Dachbahn. Damit schaffen Sie die Grundlage für eine lange Haltbarkeit und Widerstandsfähigkeit gegen Witterungseinflüsse. Andernfalls ist mit Schäden an Ihrem weka-Produkt zu rechnen.

Bei Häusern mit einer Windsicherung in Form von Gewindestangen werden die Gewindestangen nur handfest montiert, d.h., die Spiralfedern dürfen nicht vollständig gespannt sein.
Achten Sie darauf, dass bei solchen Häusern keine starren Verbindungen der einzelnen Wandbohlen untereinander erfolgen, z.B. durch das Anbringen eines Regals, eines Dachrinnen-Fallrohres u.a., damit diese ungehindert arbeiten können!
Die Windverankerung ist 2x jährlich auf Funktionstüchtigkeit zu überprüfen.

 © Copyright HRB 3662

Aufgrund eventueller unterschiedlicher Holzfeuchte und Toleranzen einzelner Bauteile kann es zu Maßabweichungen besonders im Bereich Giebeldreieck-Seitenwandhöhe kommen,
die während der Montage mit geeigneten Mitteln (z.B. Elektrohobel) angepasst werden müssen.

Die Fenster- und Türscheiben sind zur Gewährleistung einer kompletten Schlagregendichtigkeit unmittelbar nach der Montage und nach erfolgtem Anstrich mit transparentem Silikon für Fensterbau umlaufend abzudichten. Silikon ist nicht im Lieferumfang enthalten.
Anderenfalls kann es bei extremen Niederschlägen zu Feuchtigkeit im Innenbereich kommen, was zu Farbveränderungen und Schädigungen des Holzes führen kann. Für diese Schäden wird dann seitens des Herstellers keine Haftung übernommen, sie sind weder im Rahmen der Gewährleistung ersatzfähig, noch von der Herstellergarantie umfasst. Insoweit wird an dieser Stelle noch einmal ausdrücklich auf unsere Garantiebestimmungen verwiesen.

4.6. Werkzeuge

Folgendes Werkzeug sollten Sie vor Beginn der Montage zurecht gelegt haben:

Rollmaß

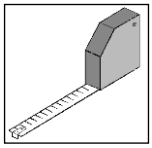

Bohrmaschine

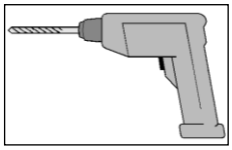

Elektroschrauber

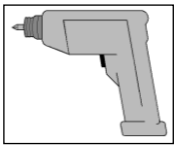

Hammer

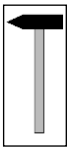

Stift

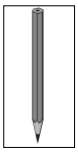

Stecheisen

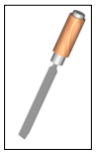

Gummihammer

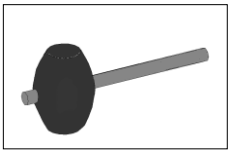

Säge

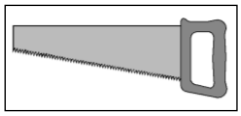

Universalmesser

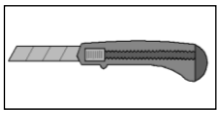

Schnur

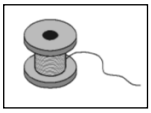

Wasserwaage

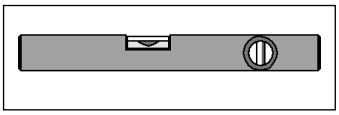

Schraubenschlüssel

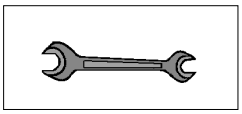

Schraubzwinge

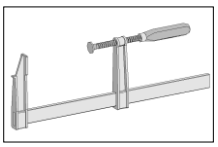

Hobel

4.7. Abkürzungen

RW = Rückwand
WS = Wandstärke

5. Gebrauch und Wartung

5.1. Holzschutz

Gemäß Verarbeitungshinweise Ihres gewählten Holzschutzes sollten Sie diesen in den vorgeschriebenen Abständen wiederholen, andernfalls könnten Schädigungen des Holzes auftreten.
Die Außenfläche des Hauses ist besonders im Spritzwasserbereich (ca. 30cm ab Oberkante Gelände) regelmäßig von Staub und Schmutz zu säubern, um ein gutes Abtrocknen zu gewährleisten.

Wir wünschen Ihnen gutes Gelingen und viel Freude an Ihrem weka-Produkt.

© Copyright HRB 3662

Pos	Bild	Abmessung	Anzahl					
			126.3021.00.00	126.3024.00.00	126.3030.00.00	126.3021.00.04	126.3024.00.04	126.3030.00.04
1	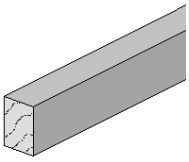	50 / 70 / 2950 50 / 70 / 2350	5 -	5 -	7 -	2 2	2 2	4 -
2	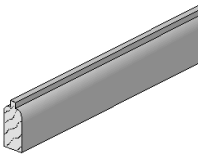	28 / 63 / 2950	2	2	2	2	2	2
3	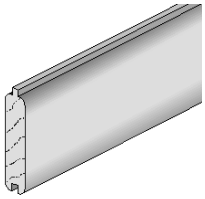	28 / 121 / 2950	18	18	52	18	18	52
4	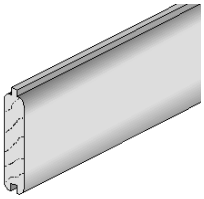	28 / 121 / 2050 28 / 121 / 2350	34 -	- 34	- -	34 -	- 34	- -
5	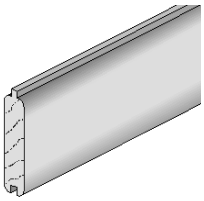	28 / 121 / 580	32	32	32	32	32	32
6	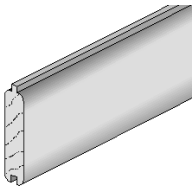	28 / 121 / 3500	2	2	2	2	2	2

© Copyright HRB 3662

Pos	Bild	Abmessung	Anzahl					
			126.3021.00.00	126.3024.00.00	126.3030.00.00	126.3021.00.04	126.3024.00.04	126.3030.00.04
7	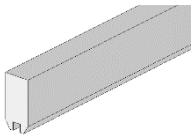	28 / 58 / 3500	1	1	1	1	1	1
8	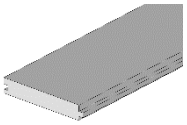	18,5 / 121 / 2050 18,5 / 121 / 2350 18,5 / 121 / 2950	25 - -	- 25 -	- - 25	- - -	- - -	- - -
9	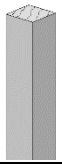	40 / 40 / 2128	2	2	2	2	2	2
10	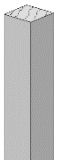	40 / 40 / 2048	2	2	2	2	2	2
11	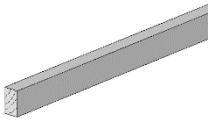	15 / 25 / 2000	7	9	9	7	9	9
12	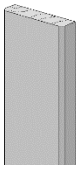	18,5 / 70 / 2153	8	8	8	8	8	8

© Copyright HRB 3662

Pos	Bild	Abmessung	Anzahl					
			126.3021.00.00	126.3024.00.00	126.3030.00.00	126.3021.00.04	126.3024.00.04	126.3030.00.04
13	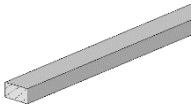	15 / 28 / 1805	2	2	2	2	2	2
14		1820 x 1815	1	1	1	1	1	1
15	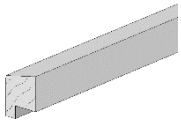	35 / 45 / 1850	1	1	1	1	1	1
16	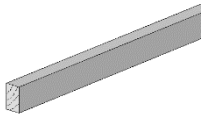	15 / 25 / 1850	1	1	1	1	1	1
17	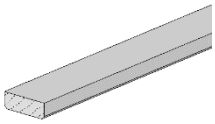	15 / 45 / 1775	4	4	4	4	4	4
18	-	-	-	-	-	-	-	-

© Copyright HRB 3662

Pos	Bild	Abmessung	Anzahl					
			126.3021.00.00	126.3024.00.00	126.3030.00.00	126.3021.00.04	126.3024.00.04	126.3030.00.04
19	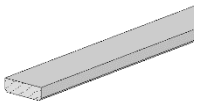	11 / 58 / 2040	4	4	4	4	4	4
20	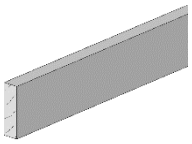	18,5 / 96 / 3750 18,5 / 146 / 3750 18,5 / 96 / 2840 18,5 / 146 / 2840 18,5 / 96 / 3560 18,5 / 146 / 3560	- - 2 2 - -	- - - - 2 2	2 2 - - - -	- - 2 2 - -	- - - - 2 2	2 2 - - - -
21	-	-	-	-	-	-	-	-
22	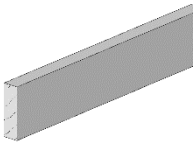	18,5 / 96 / 3560 18,5 / 146 / 3560	1 1	1 1	1 1	1 1	1 1	1 1
23	-	-	-	-	-	-	-	-
24	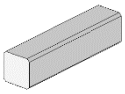	28 / 28 / 150	16	18	18	16	18	18

© Copyright HRB 3662

Pos	Bild	Abmessung	Anzahl					
			126.3021.00.00	126.3024.00.00	126.3030.00.00	126.3021.00.04	126.3024.00.04	126.3030.00.04
25	-	-	-	-	-	-	-	-
26	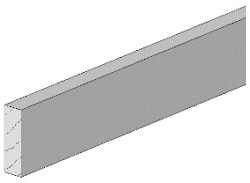	45 / 146 / 3500	2	3	3	2	3	3
27	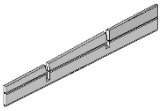	28 / 226 / 2050	2	-	-	2	-	-
	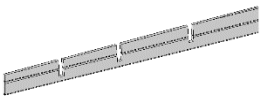	28 / 226 / 2350 28 / 226 / 2950	- -	2 -	- 2	- -	2 -	- 2
28	-	-	-	-	-	-	-	-
29	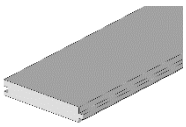	18,5 / 121 / 2770 18,5 / 121 / 3080 18,5 / 121 / 3710	31 - -	- 31 -	- - 31	31 - -	- 31 -	- - 31
30	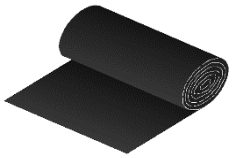		15 m²	15 m²	20 m²	15 m²	15 m²	20 m²

© Copyright HRB 3662

Pos	Bild	Abmessung	Anzahl					
			126.3021.00.00	126.3024.00.00	126.3030.00.00	126.3021.00.04	126.3024.00.04	126.3030.00.04
31	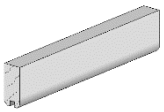	28 / 60 / 300	4	4	4	4	4	4
32	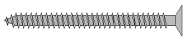	5,0 x 120	6	6	6	6	6	6
33		5,0 x 80	30	30	30	30	30	30
34		4,0 x 60	378	378	378	378	378	378
35		4,0 x 40	100	100	100	100	100	100
36		3,5 x 35	60	60	60	60	60	60

© Copyright HRB 3662

Pos	Bild	Abmessung	Anzahl					
			126.3021.00.00	126.3024.00.00	126.3030.00.00	126.3021.00.04	126.3024.00.04	126.3030.00.04
37		3,0 x 30	60	60	60	60	60	60
38		3,5 x 16	12	12	12	12	12	12
39		4,0 x 25	20	20	20	20	20	20
40		22 x 55	1850	1850	1850	1850	1850	1850
41		2,0 x 16	500	500	500	500	500	500
42			1	1	1	1	1	1

© Copyright HRB 3662

Pos	Bild	Abmessung	Anzahl					
			126.3021.00.00	126.3024.00.00	126.3030.00.00	126.3021.00.04	126.3024.00.04	126.3030.00.04
43			2	2	2	2	2	2
44	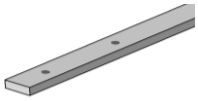	5 / 15 / 1750	1	1	1	1	1	1

© Copyright HRB 3662

1.

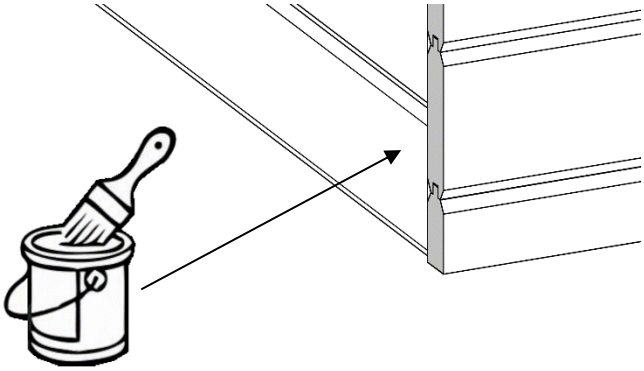

2.

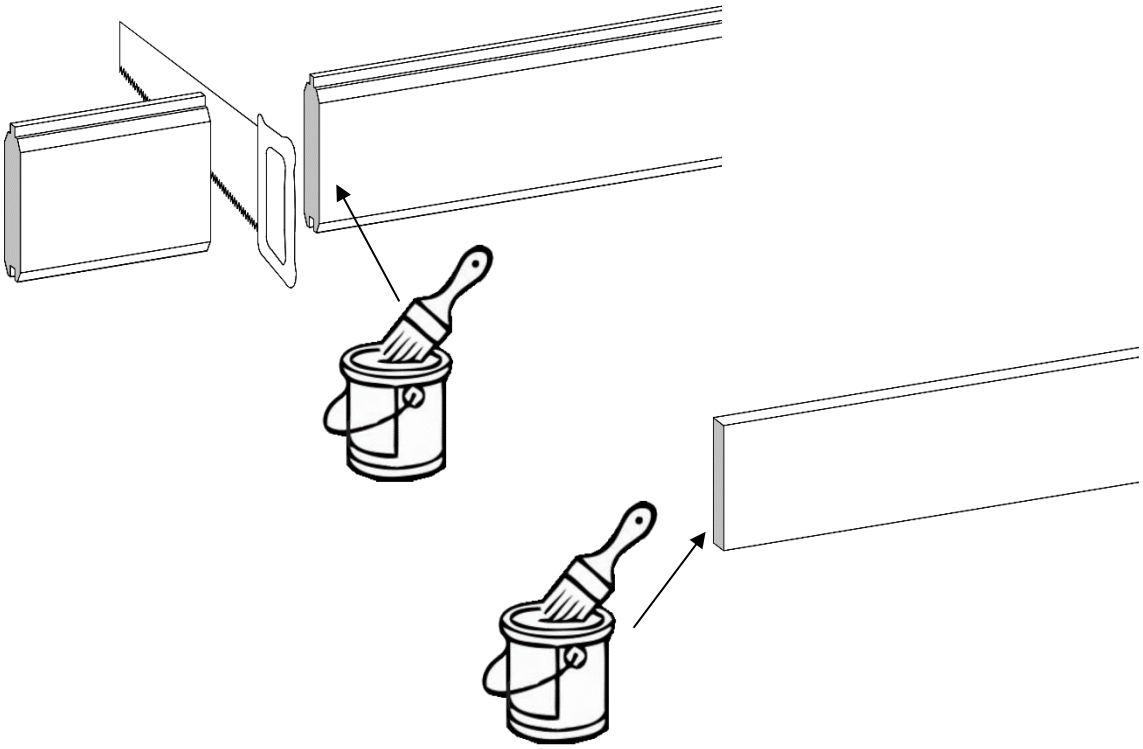

3.

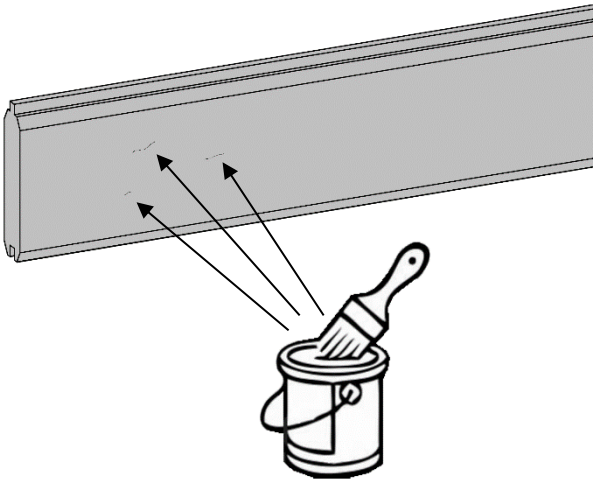

© Copyright HRB 3662

Fußbodenmontage

en	Floor assembly
fr	montage du plancher
it	montaggio del pavimento

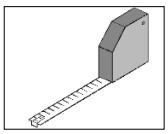
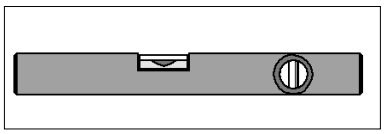
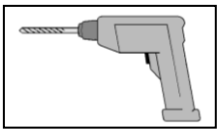
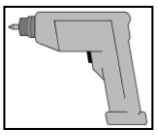

Art.-Nr.: 126.3021/3024/3030.00.00

1

Art.-Nr.	T
126.3021.	210,5cm
126.3024.	240,5cm
126.3030.	300,5cm

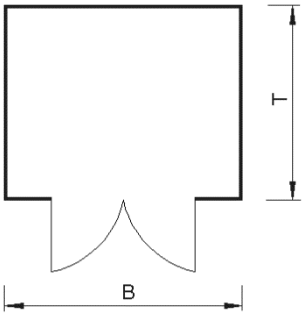

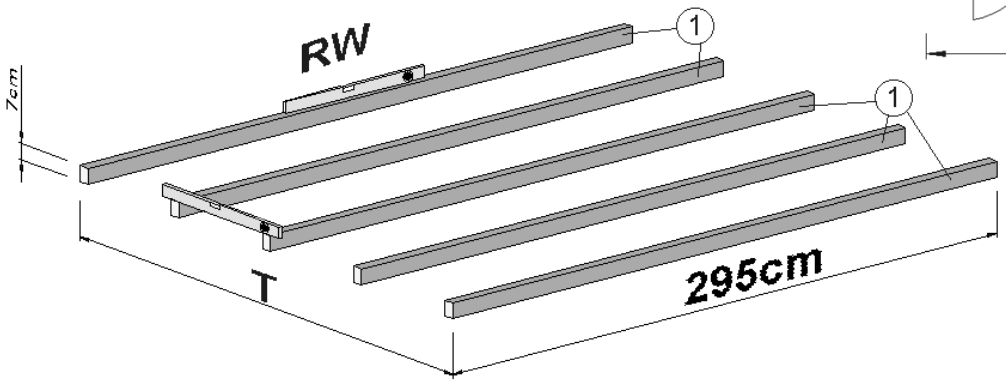

2

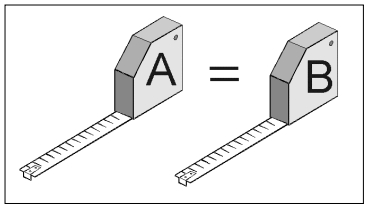

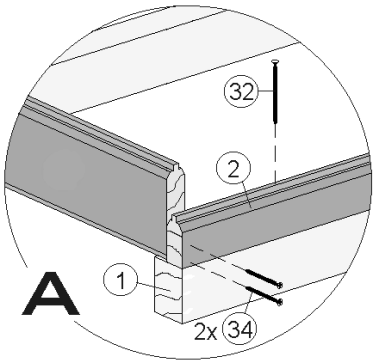

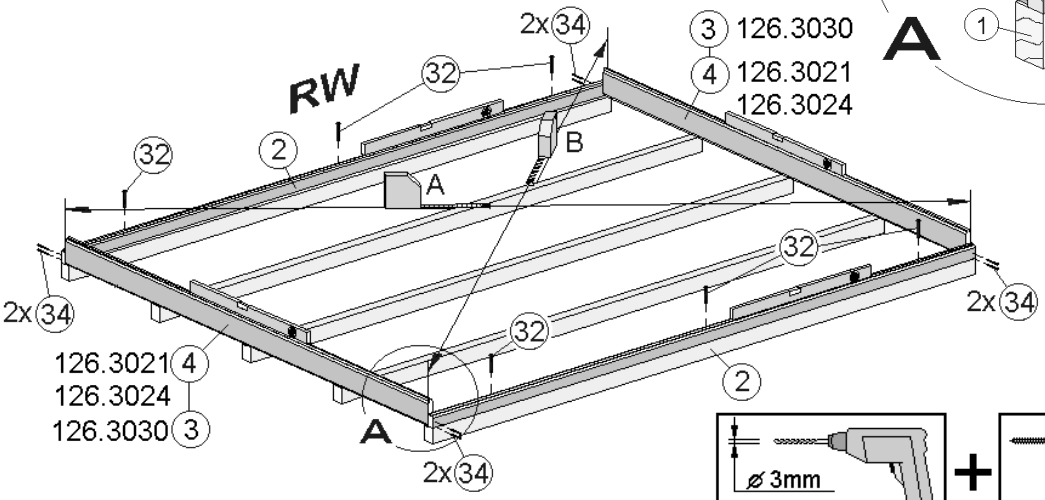

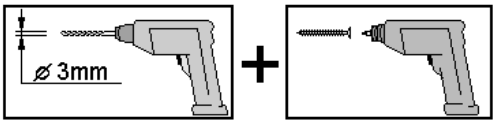

 © Copyright HRB 3662

Fußbodenmontage

en	Floor assembly
fr	montage du plancher
it	montaggio del pavimento

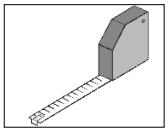
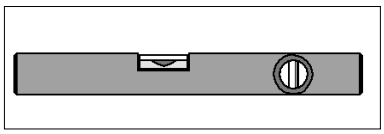
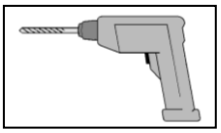
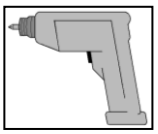
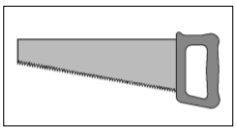

Art.-Nr.: 126.3021/3024/3030.00.04

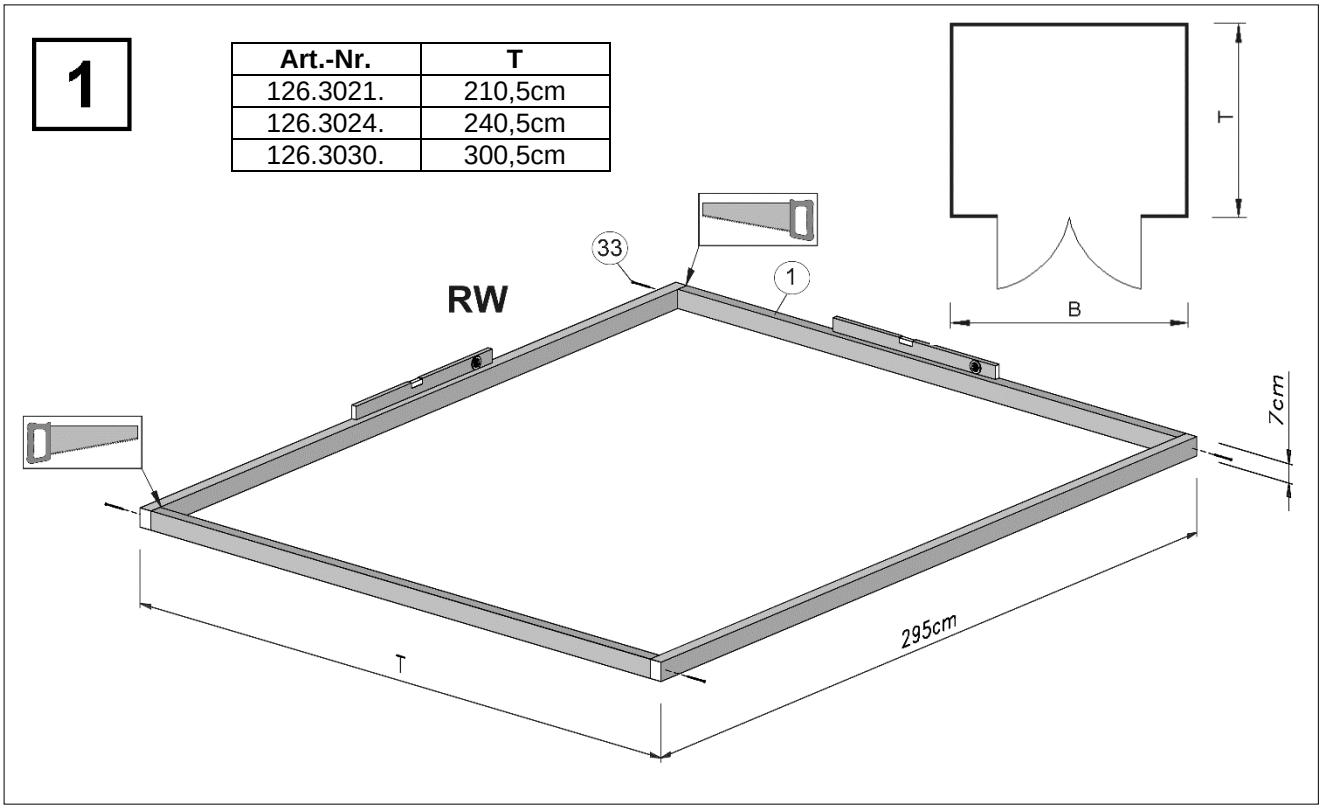

Art.-Nr.	T
126.3021.	210,5cm
126.3024.	240,5cm
126.3030.	300,5cm

© Copyright HRB 3662

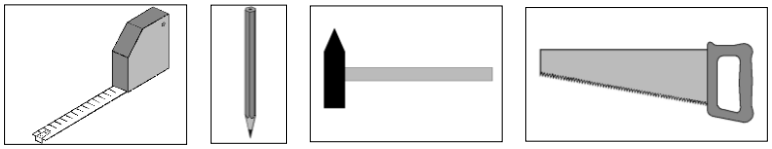

3

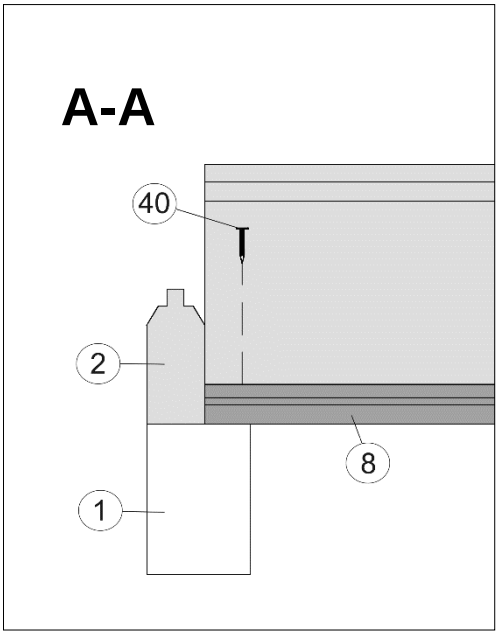

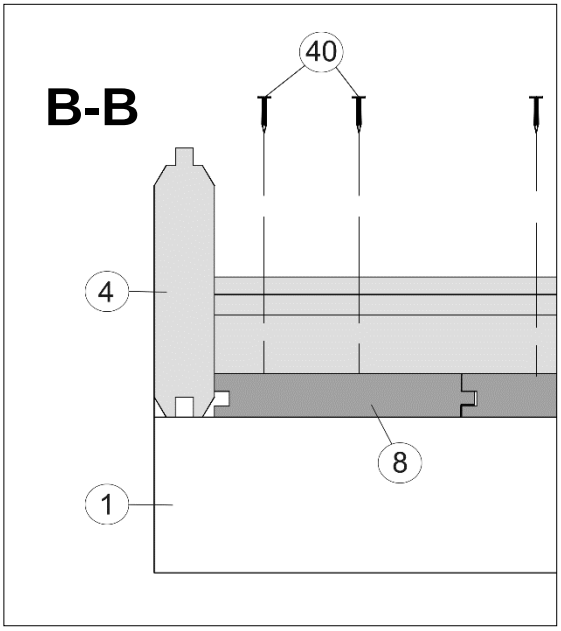

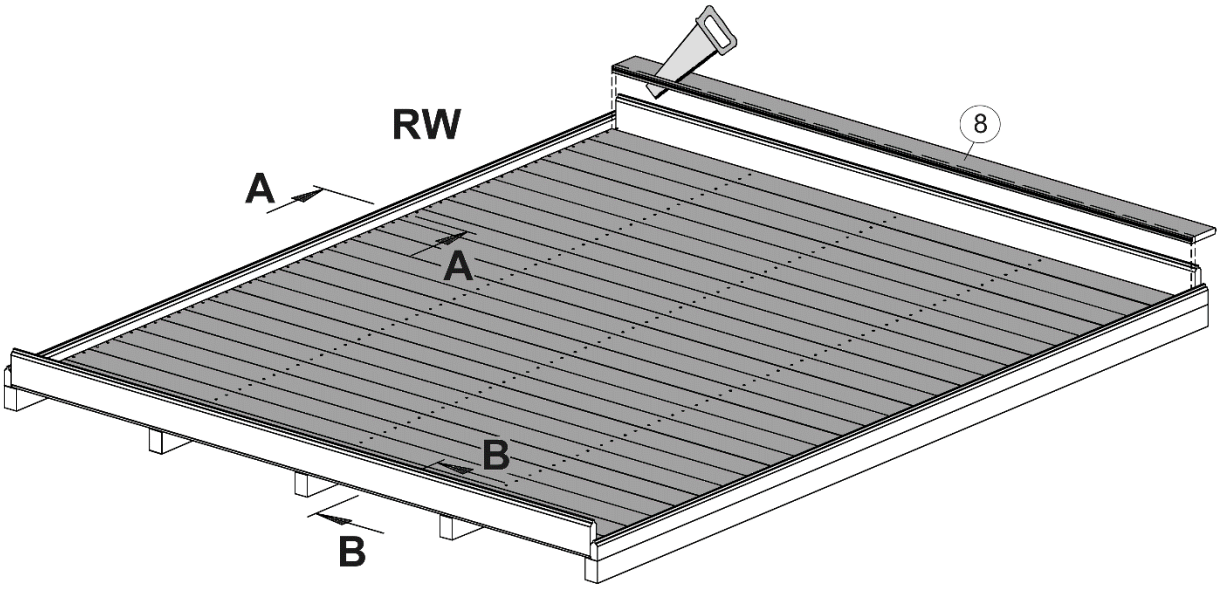

© Copyright HRB 3662

Wandaufbau

en	Wall structure
fr	montage de la paroi
it	struttura della parete

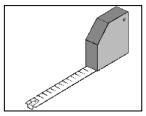
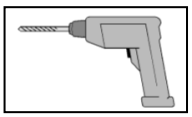
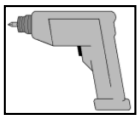
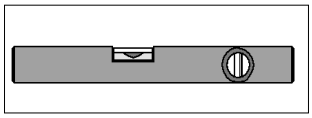

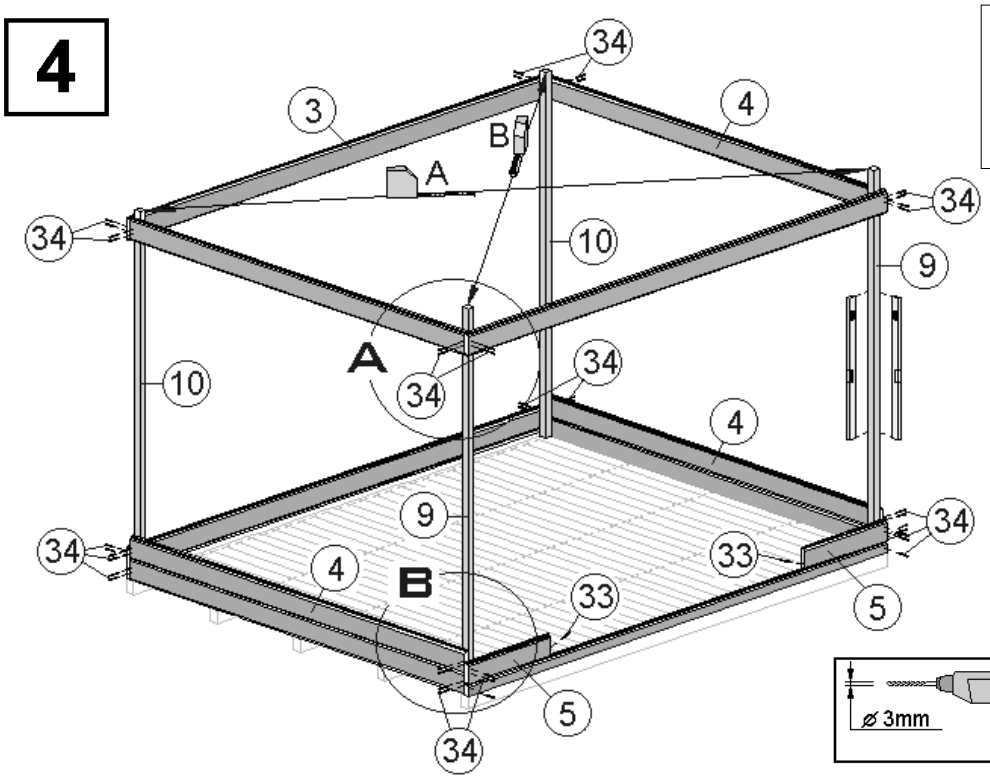

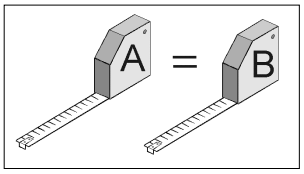

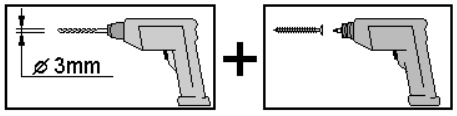

- de - Die oberen Wandbohlen werden nur vorübergehend als Montagehilfe befestigt (Abb.4), später wieder abgenommen und an anderer Stelle montiert. (Abb.5)

- en - The upper wall boards are only temporarily fixed as a mounting aid (fig. 4), they are later removed and mounted again in another position (fig. 5).

- fr - Les madriers supérieurs ne sont fixés que provisoirement pour faciliter le montage (Fig.4). Ils seront retirés par la suite et montés à un autre endroit. (Fig. 5)

- it - Le assi superiori delle pareti vengono montate solo provvisoriamente come supporto per l'assemblaggio Fig.4), e successivamente di nuovo rimosse ed installate in altro luogo. (Fig.5)

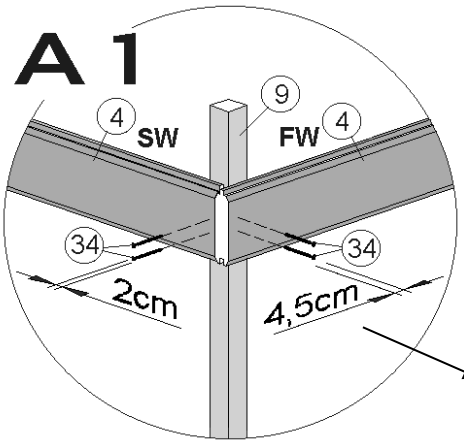

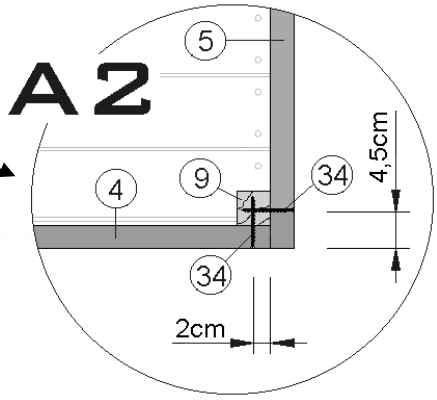

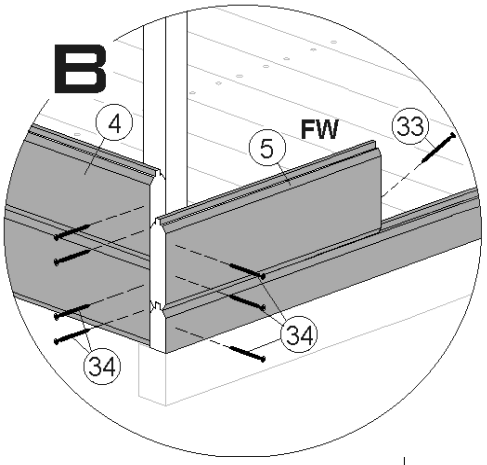

 © Copyright HRB 3662

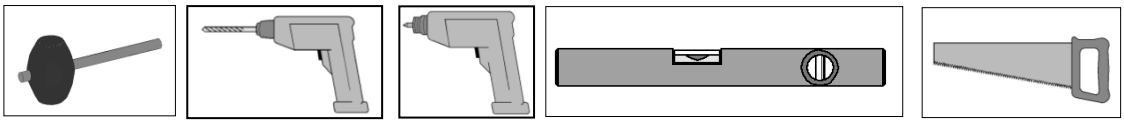

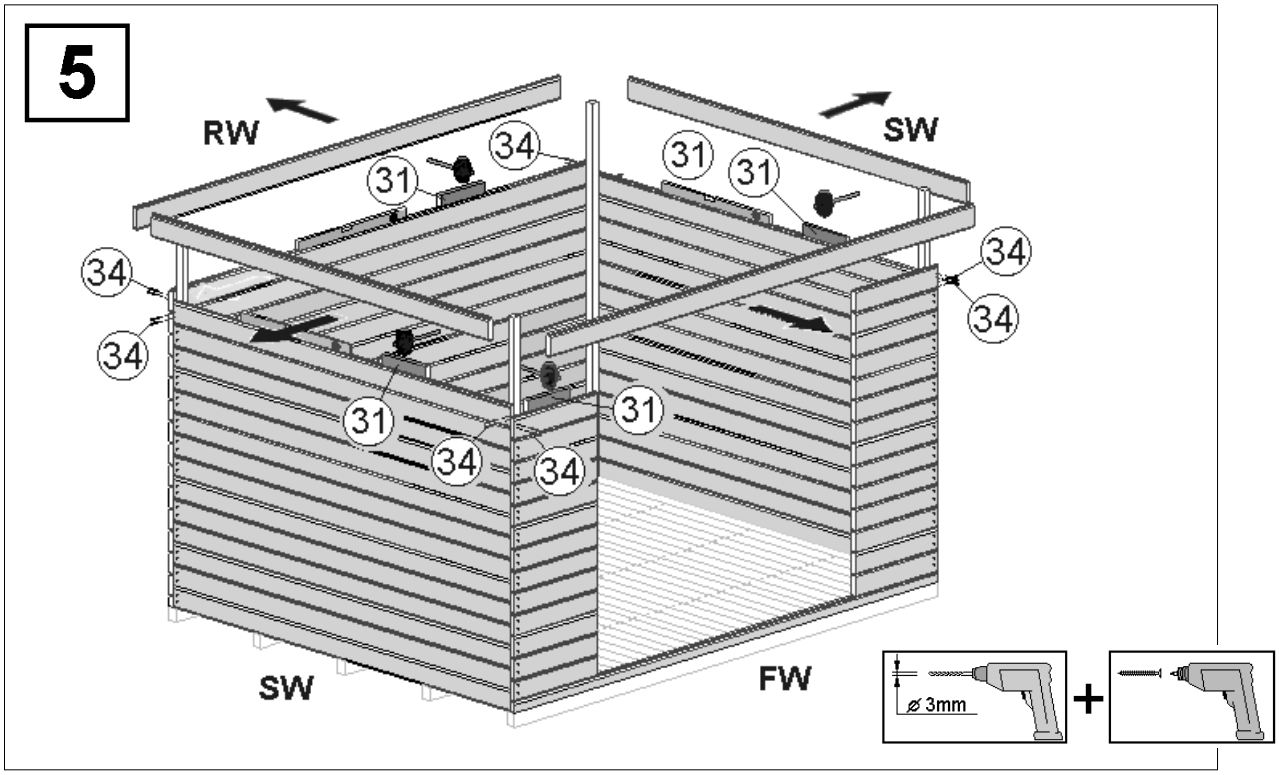

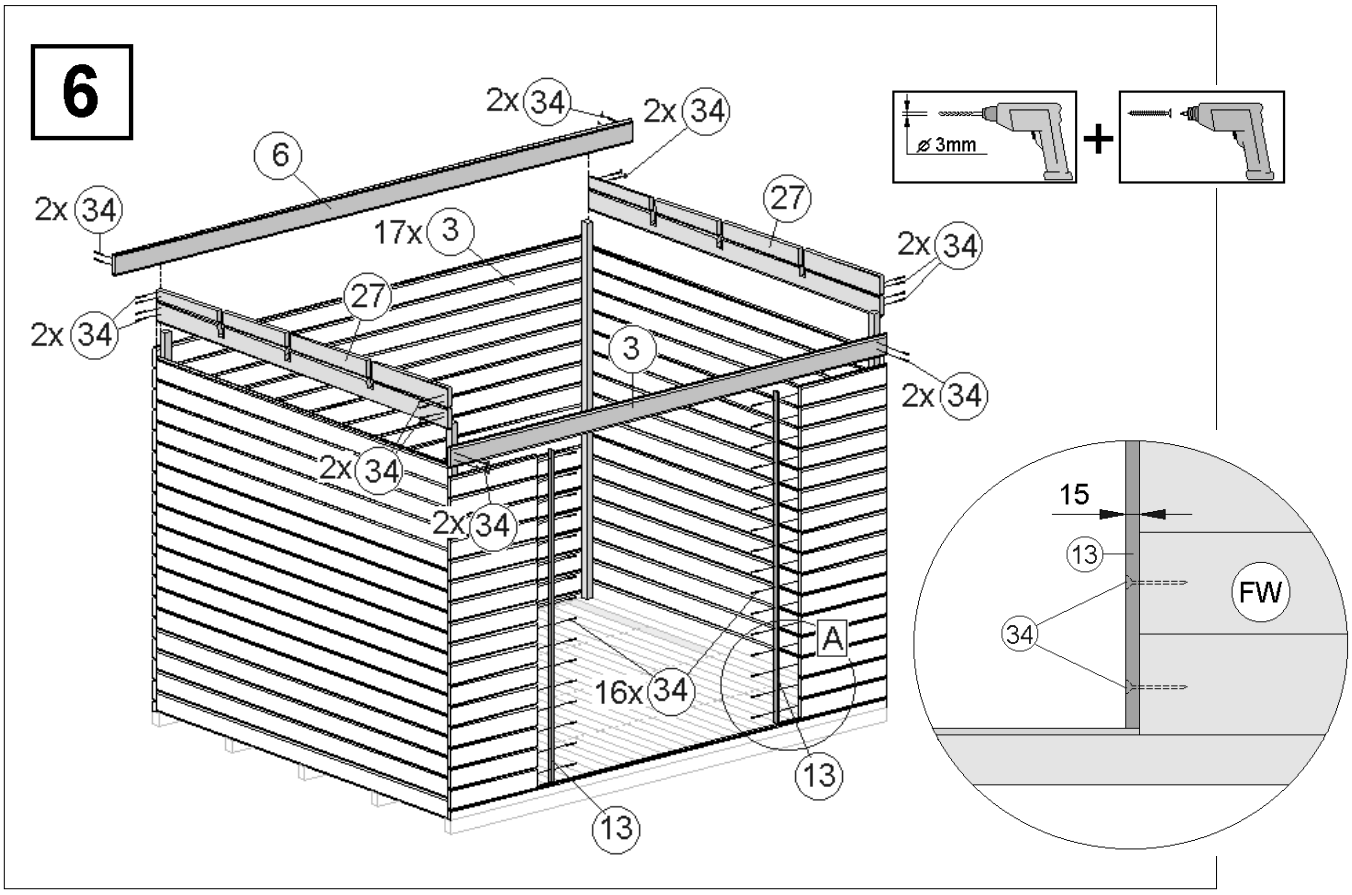

 © Copyright HRB 3662

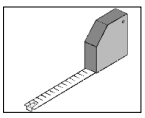
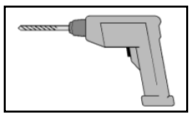
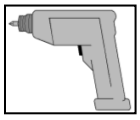
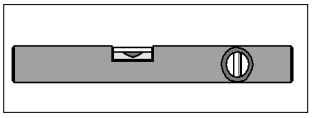

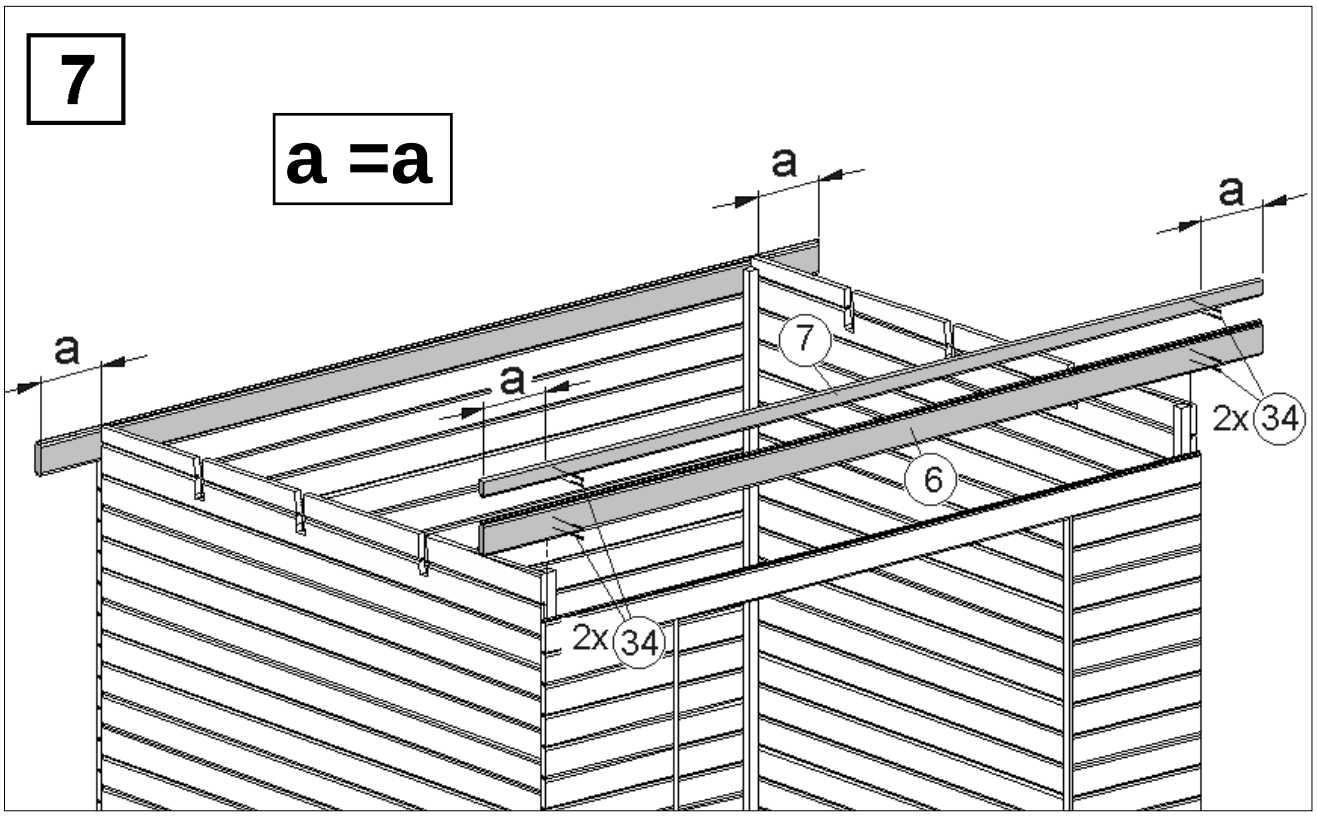

 © Copyright HRB 3662

Dachaufbau

en	Roof assembly
fr	montage du toit
it	montaggio del tetto

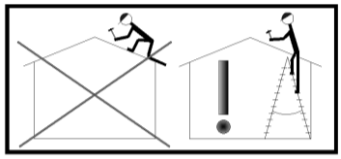

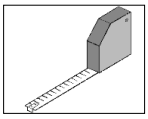

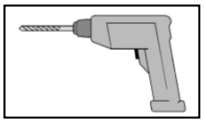

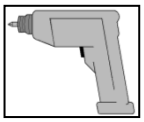

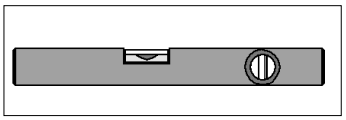

8

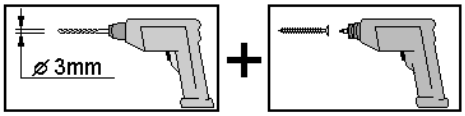

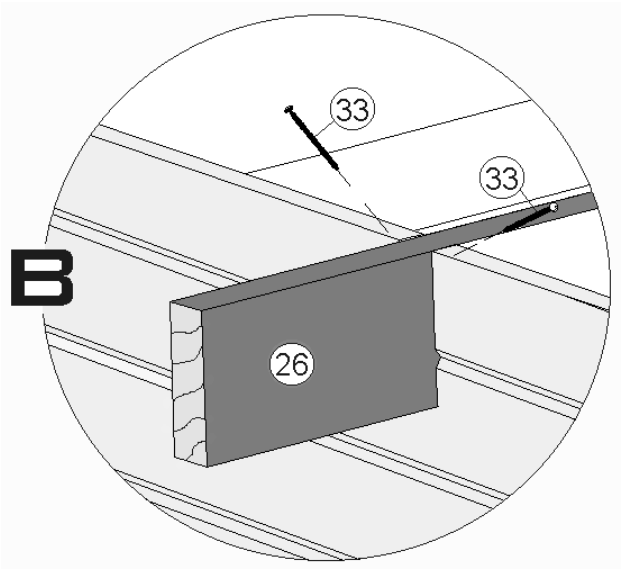

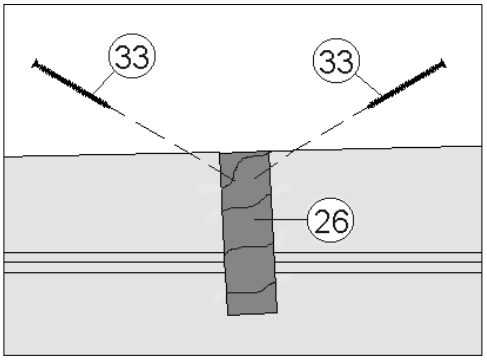

26 **a=a**

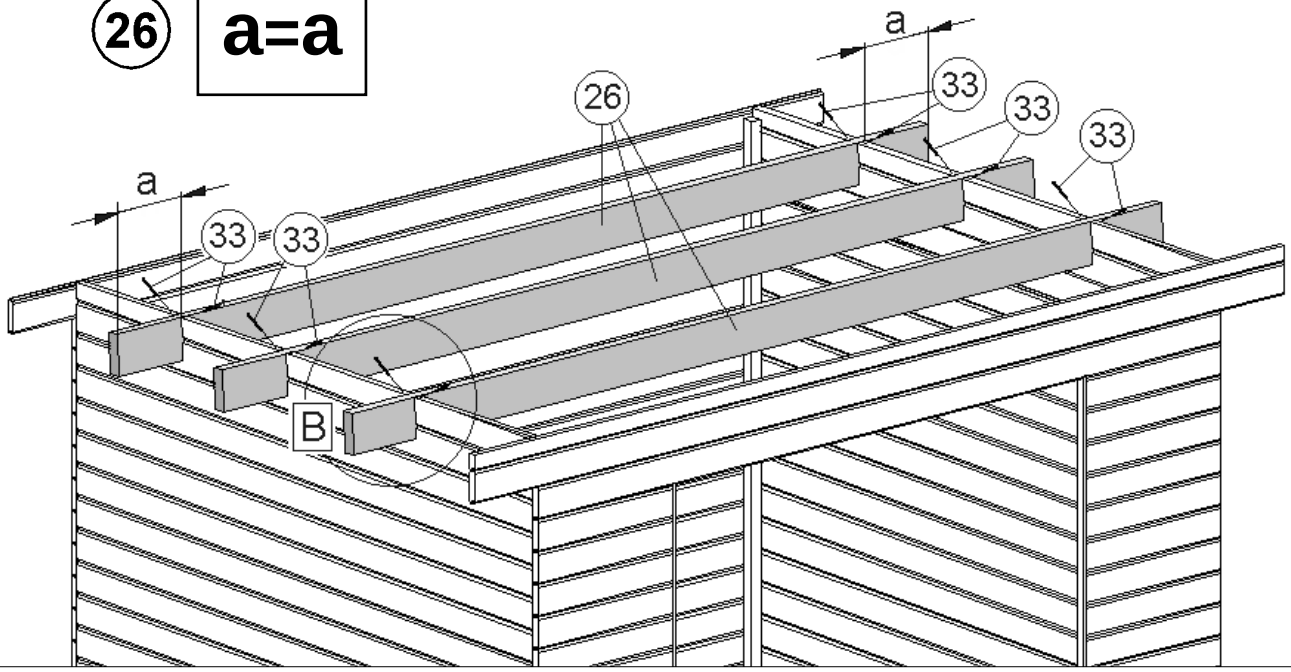

© Copyright HRB 3662

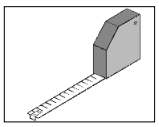
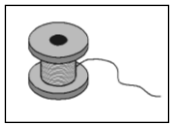
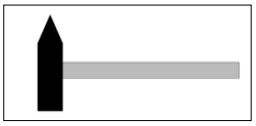

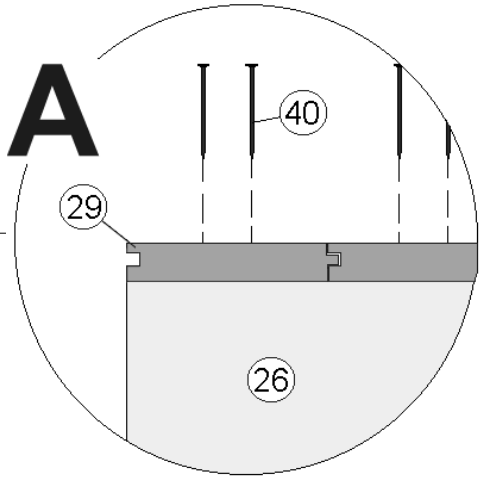

9

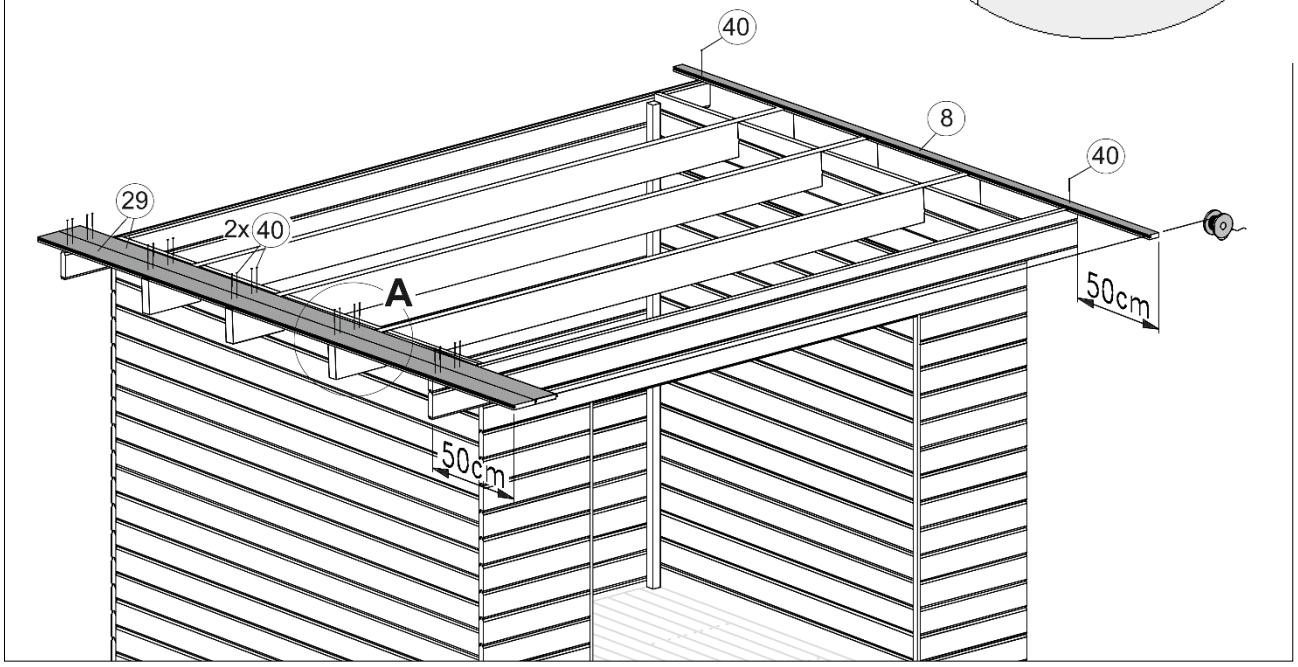

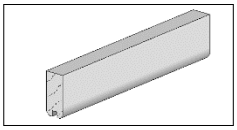
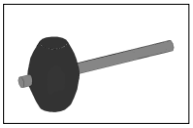
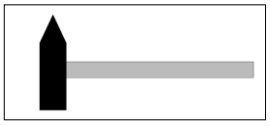
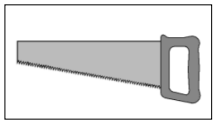

10

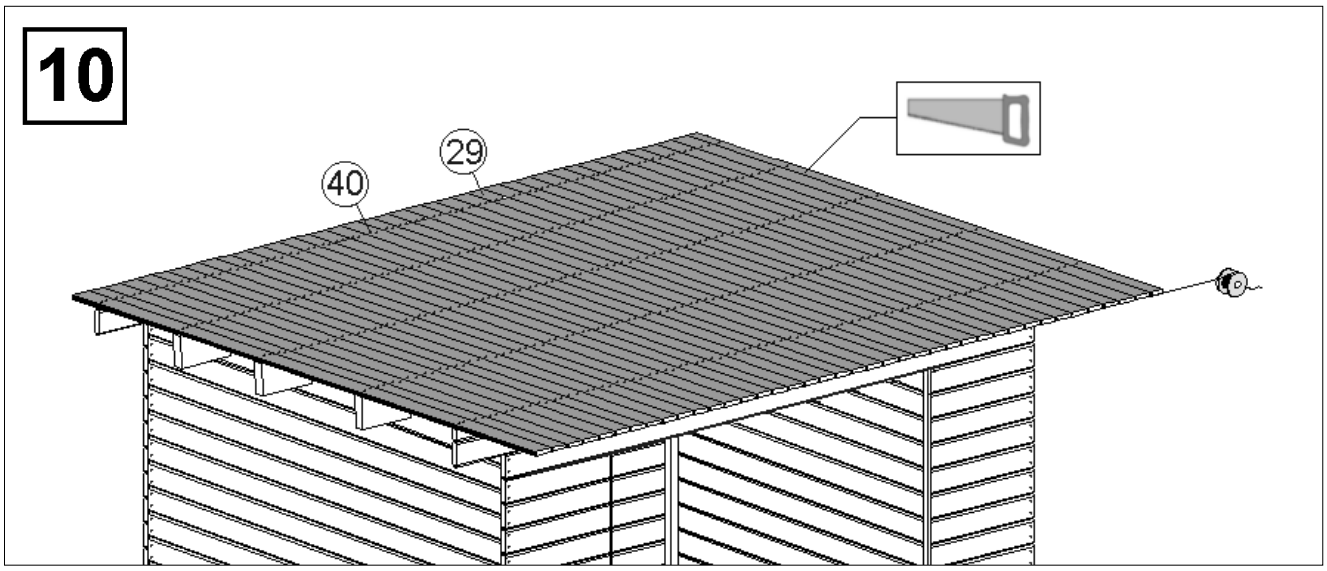

© Copyright HRB 3662

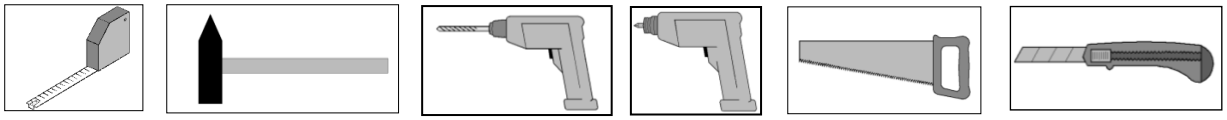

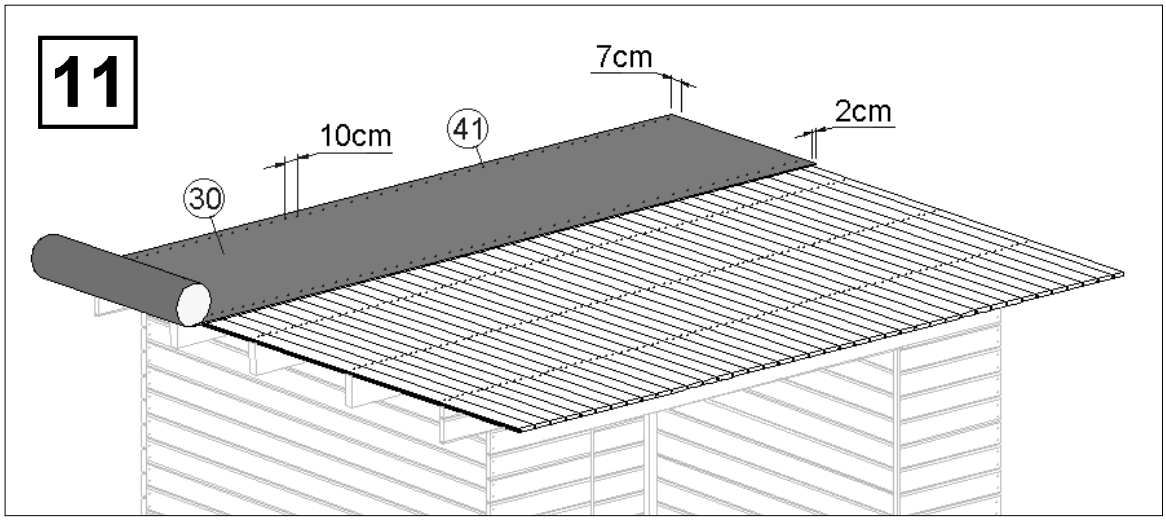

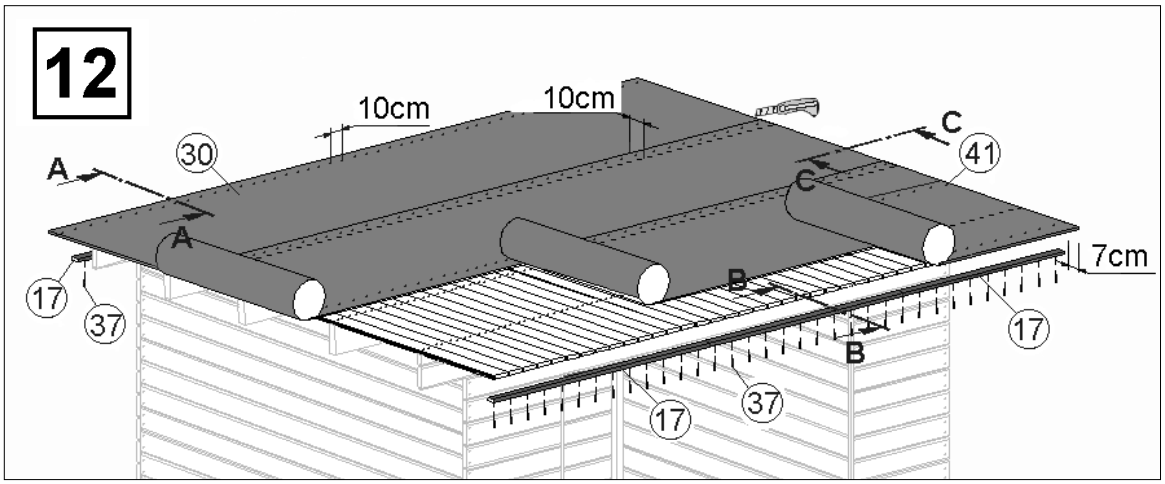

A-A

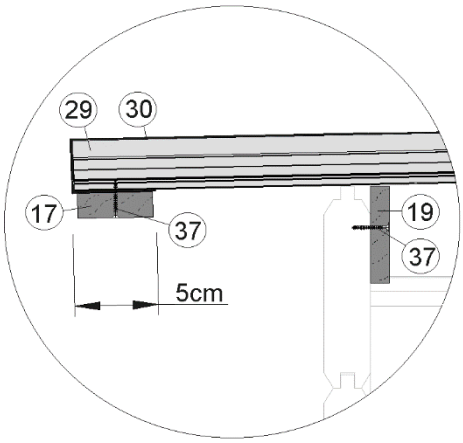

B-B

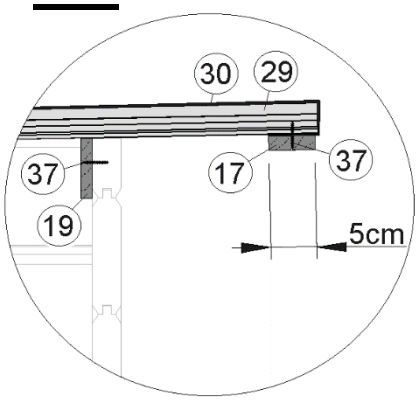

C-C

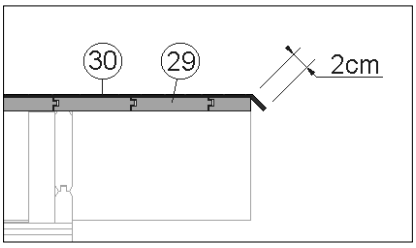

 © Copyright HRB 3662

de	Vormontage Frontblende FB
en	Pre-assembly front panel
fr	Pré-montage du cache avant
it	Premontaggio pannello anteriore

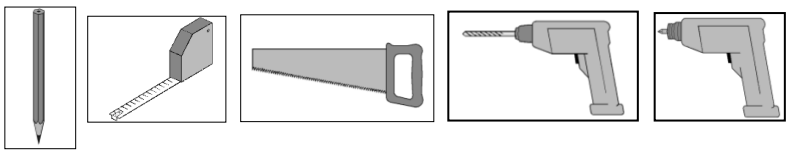

13

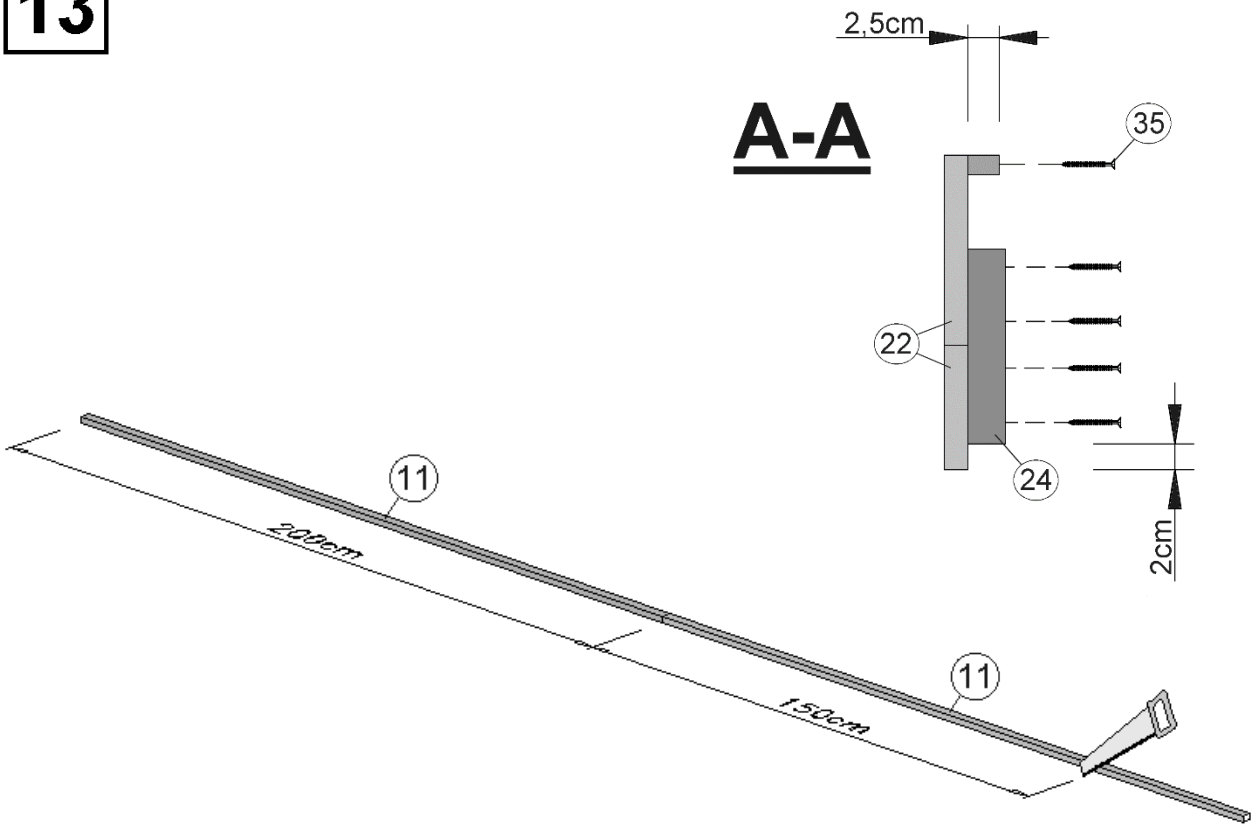

FB **1x**

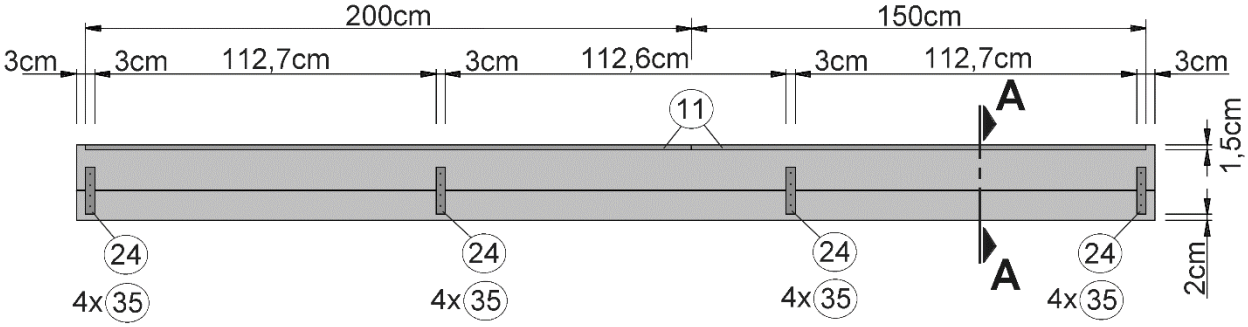

 © Copyright HRB 3662

de	Vormontage Seitenblende SB
en	Pre-assembly side panel
fr	Pré-montage du cache latéral
it	Premontaggio pannello laterale

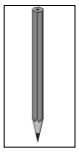
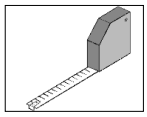
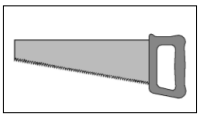
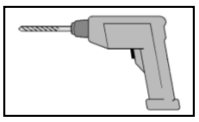
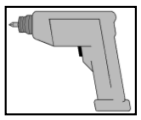

Art.-Nr: 126.3024.00.00
Art.-Nr: 126.3024.00.04

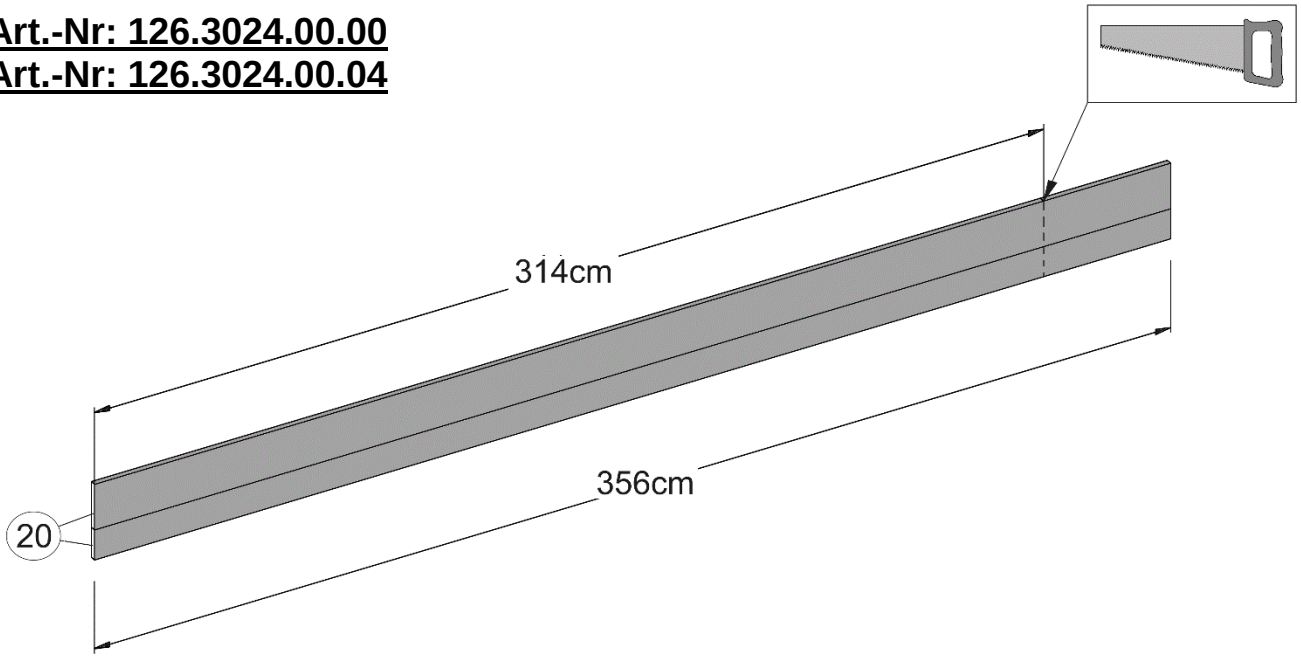

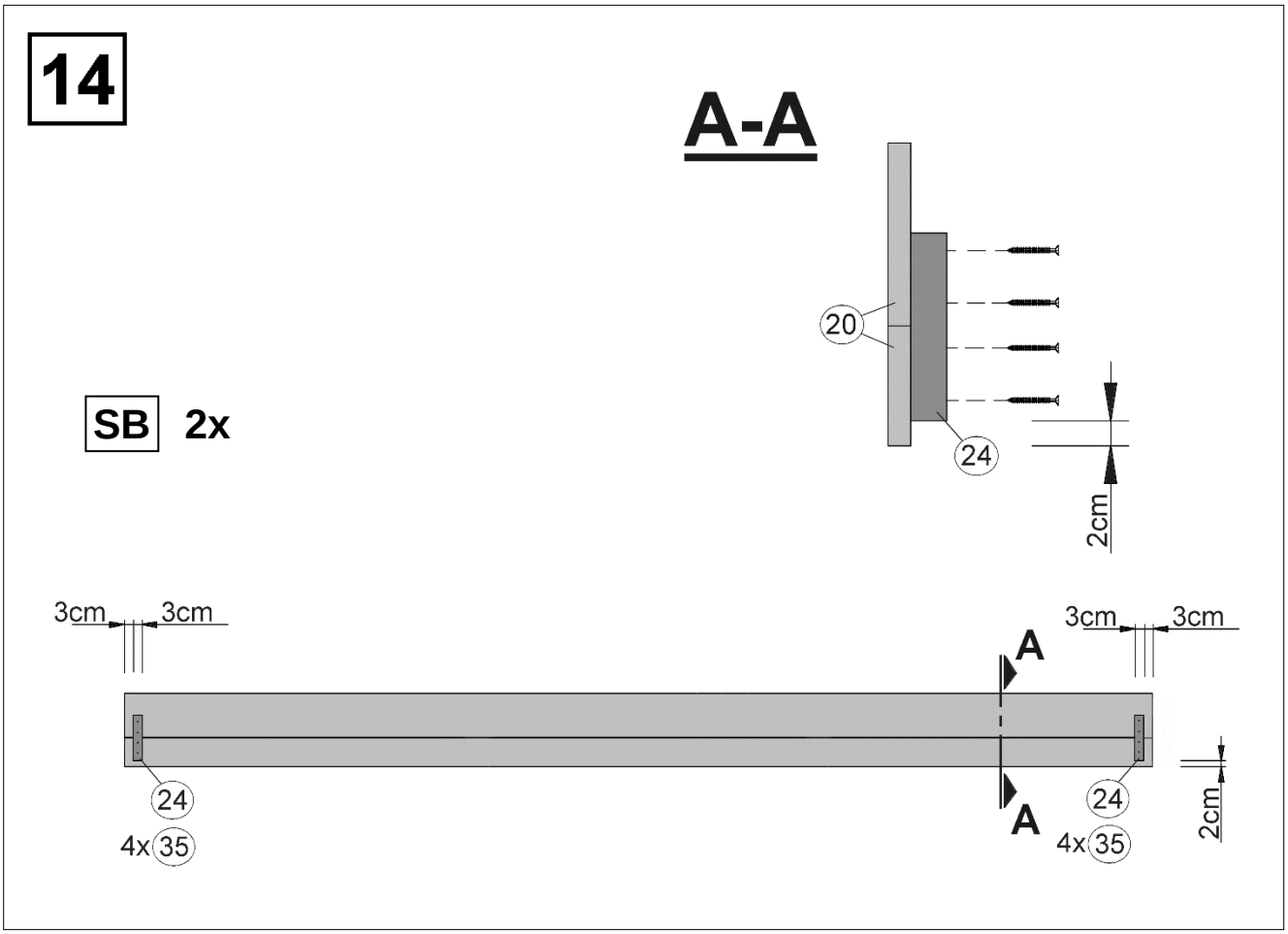

© Copyright HRB 3662

de	Befestigung der Frontblende FB
en	Mounting the panel
fr	Fixation des caches
it	Fissaggio del pannello

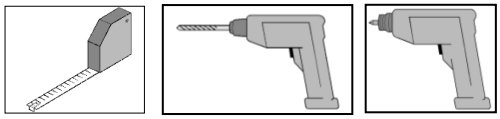

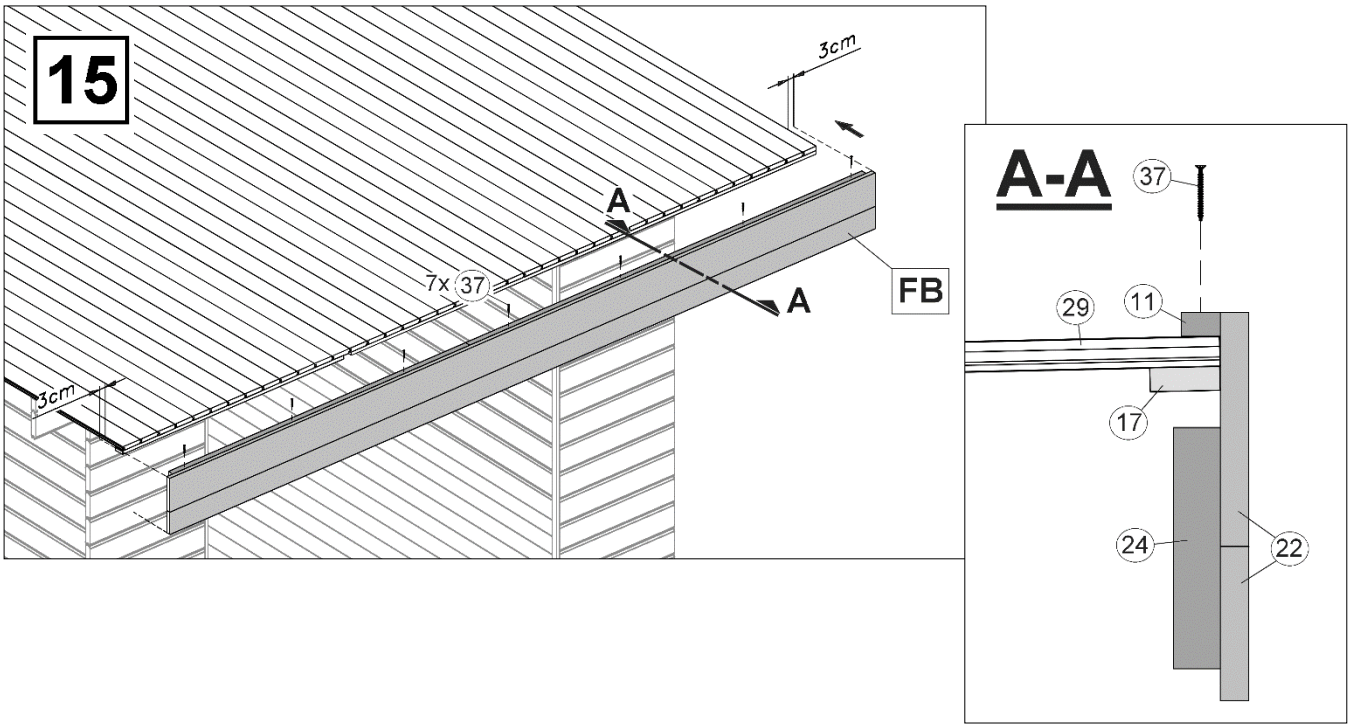

de Seitenblende SB an die Frontblende FB schrauben, in Waage bringen und mit einer weiteren Schraube an der hinteren Dachpfette befestigen. Dachpfettenumrisse und Dachschalungsunterkante auf den Seitenblenden markieren!

en Screw side panel SP to the front wall, make sure it is horizontal and fix it to the rear roof purlin with another screw.Mark roof purlin outlines and roof board edges on the side panels.

fr Visser le cache latéral SB sur la paroi avant, le mettre à niveau et le fixer avec une autre vis sur la panne arrière ! Marquer le contour des pannes et la bordure de la sous-toiture sur les parois latérales!

it Avvitare il pannello laterale SB alla parete anteriore, allinearlo e fissarlo con un'altra vite all'arcareccio posteriore.Contrassegnare i profili esterni dell'arcareccio e il bordo del tetto in legno sui pannelli laterali.

 © Copyright HRB 3662

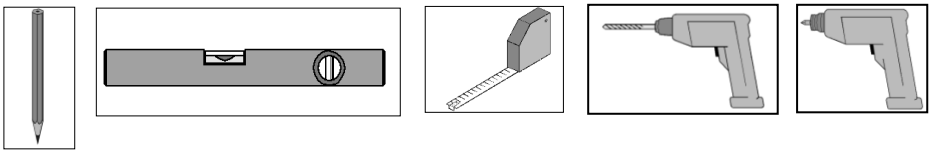

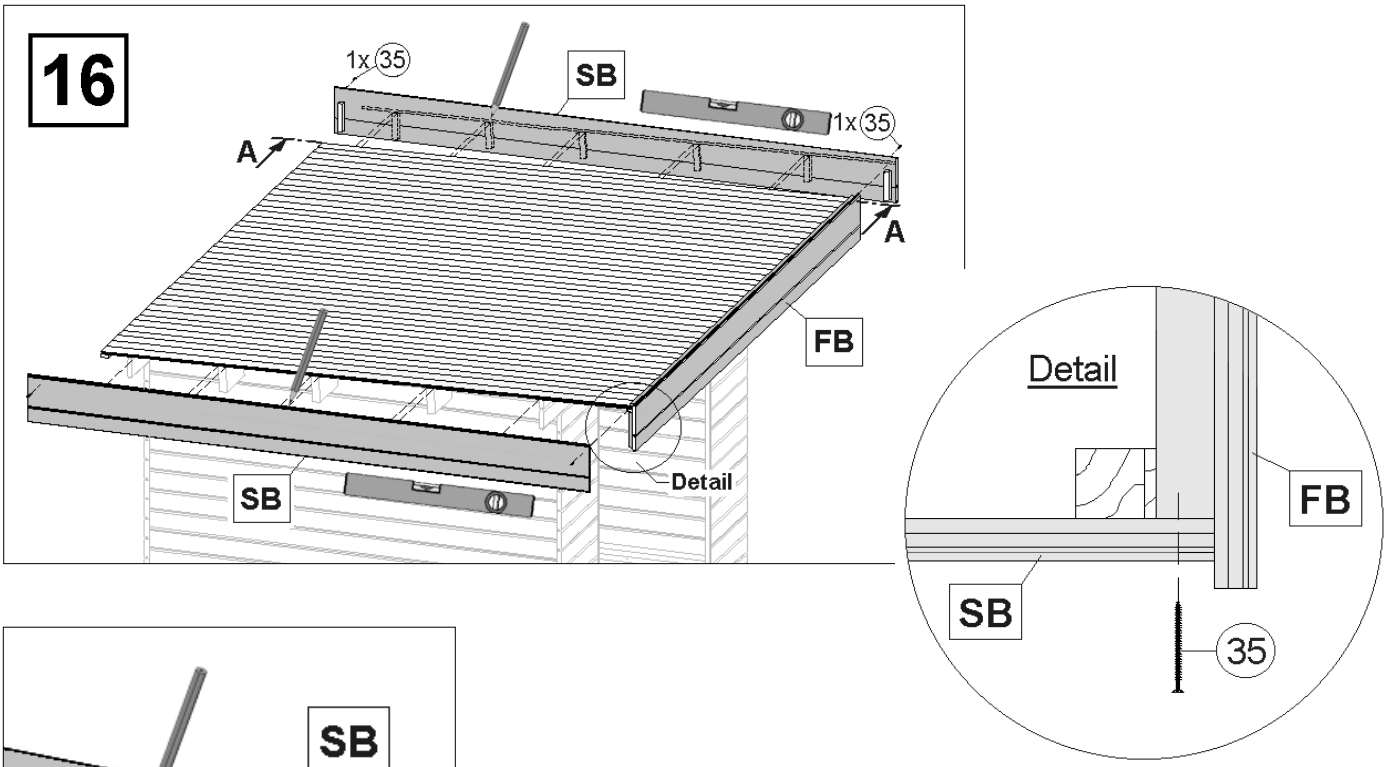

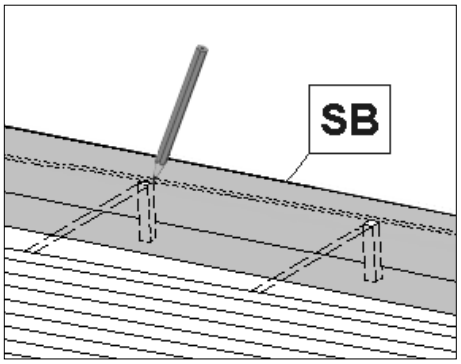

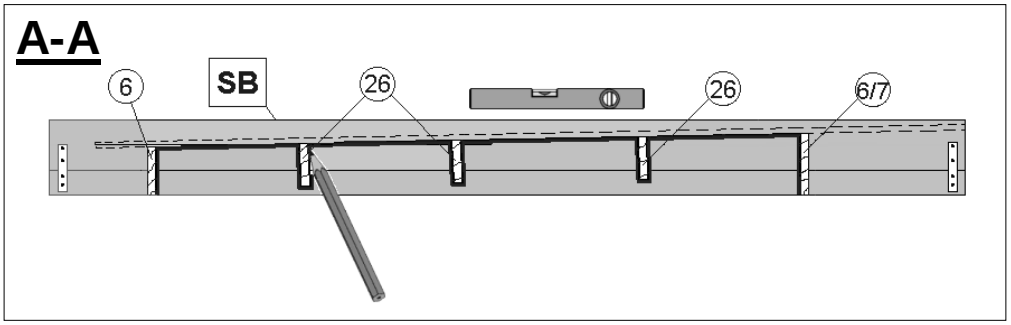

de Seitenblenden SB abnehmen und Verbinder Pos.24 aufschrauben!

en Detach side panels SP and screw on connector no. 24.

fr Retirer les parois latérales SB et visser les raccords pos. 24 !

it Rimuovere i pannelli laterali SB ed avvitare il giunto Pos. 24.

 © Copyright HRB 3662

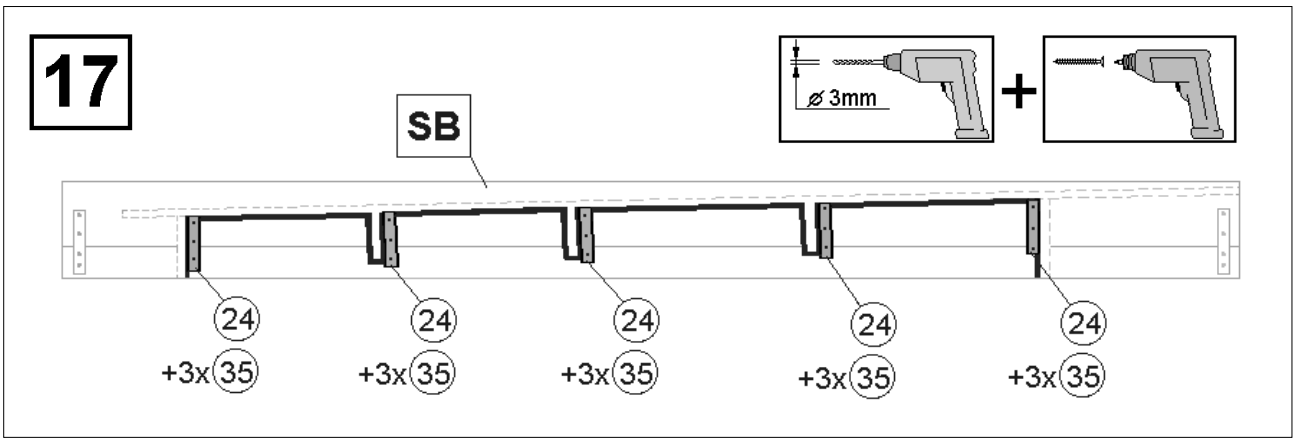

de Seitenblenden SB entgültig befestigen!

en Fix side panels SP in final position.

fr Terminer la fixation des caches latéraux SB !

it Infine, fissare i pannelli laterali SB.

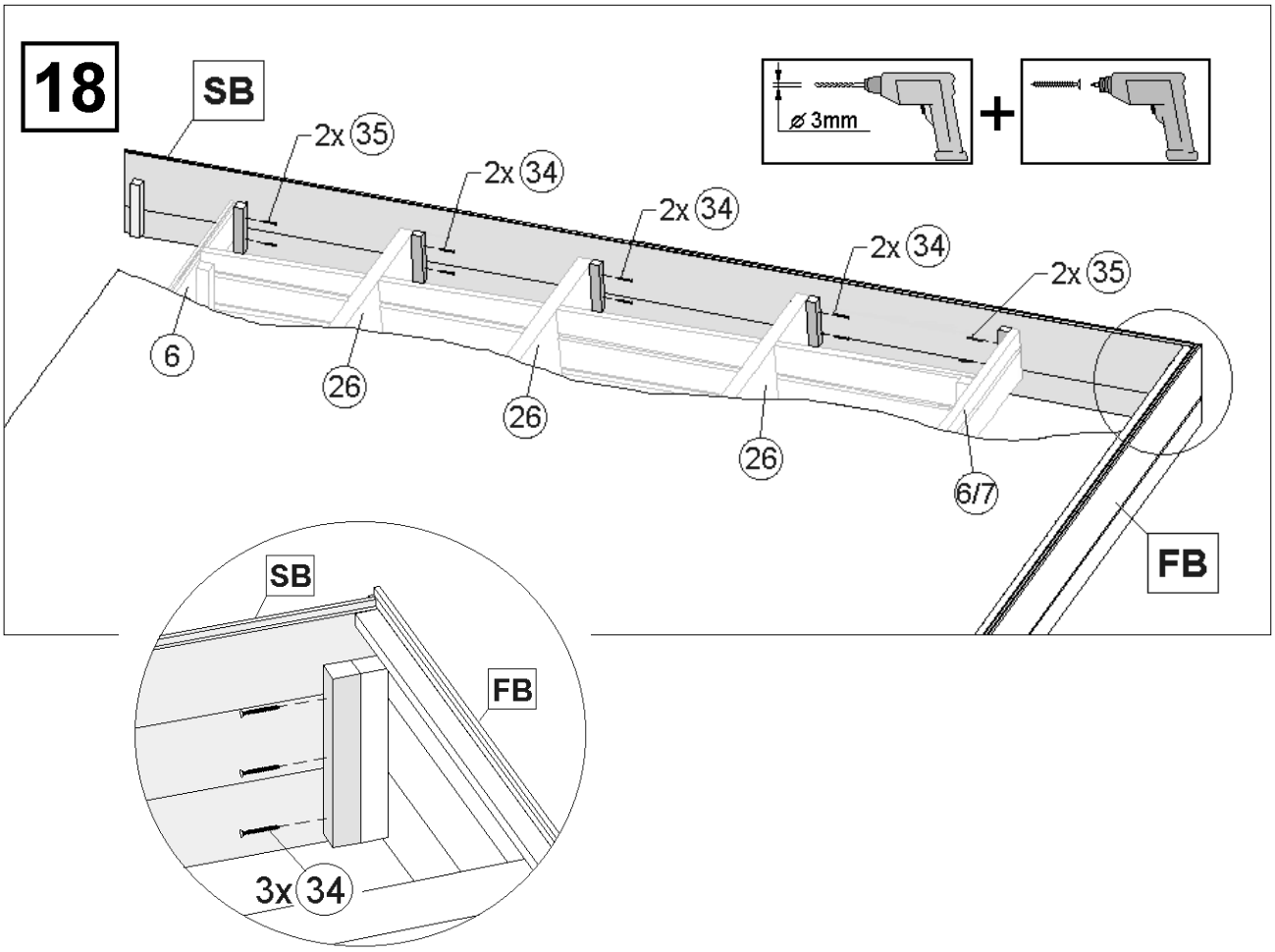

 © Copyright HRB 3662

de	Tür, 2-flüglig
en	Door, 2 panes
fr	porte, 2 vantaux
it	porta, ad 2 ante

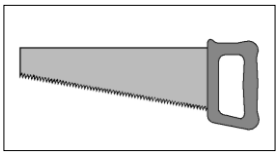
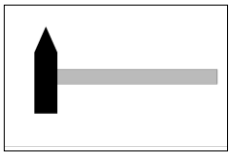
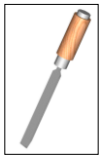

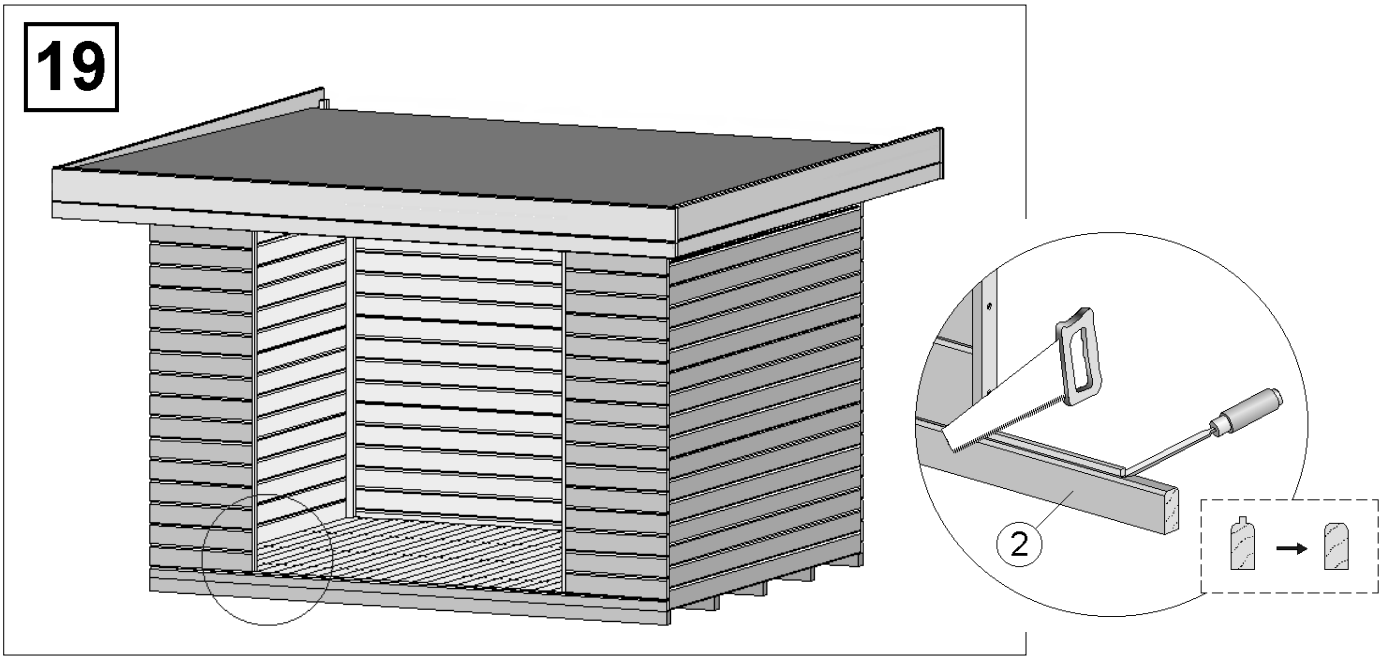

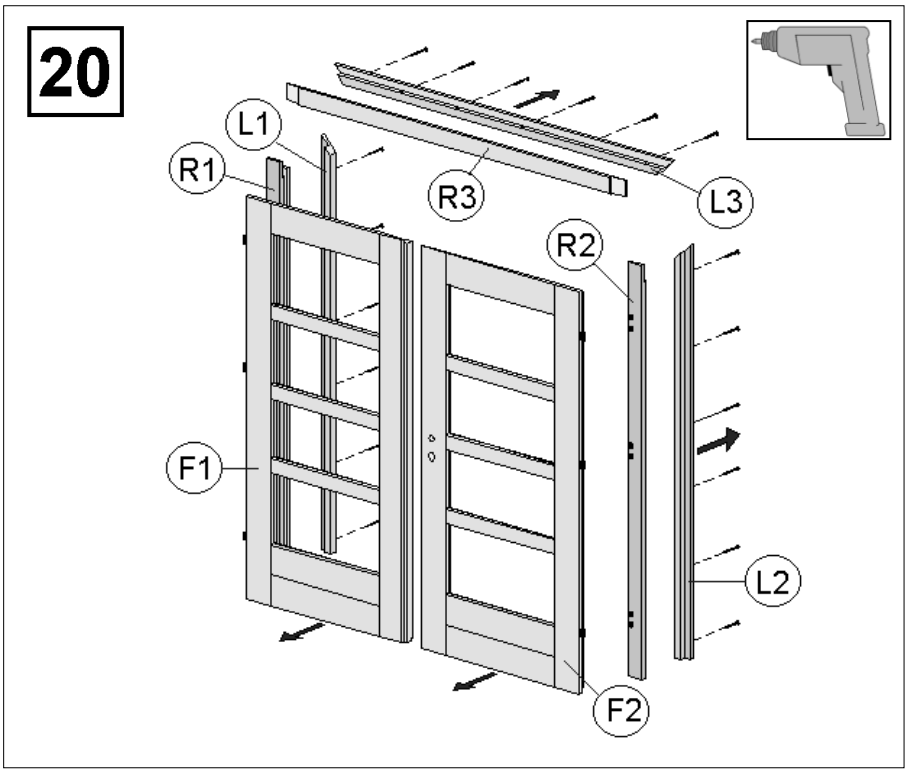

 © Copyright HRB 3662

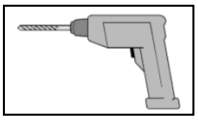
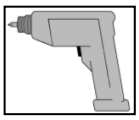

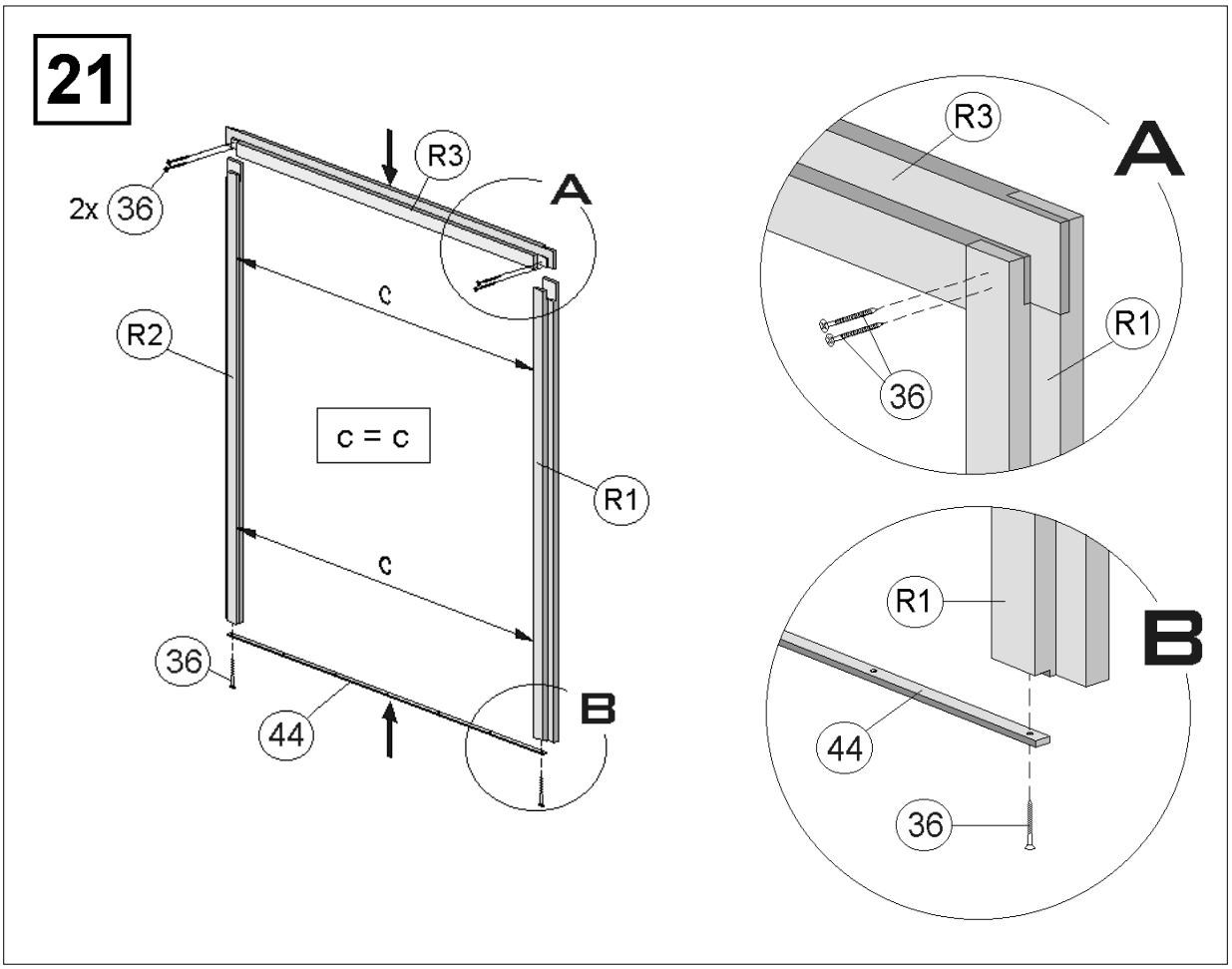

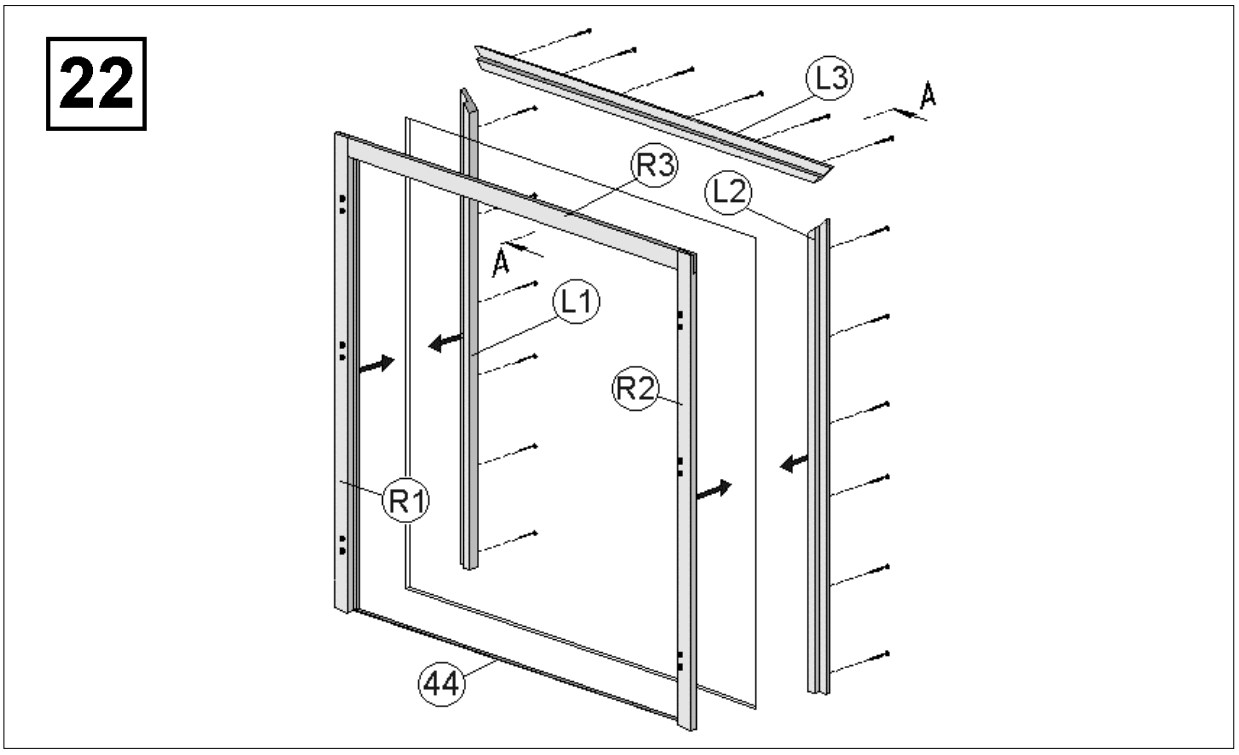

 © Copyright HRB 3662

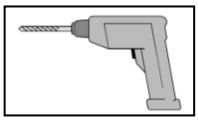
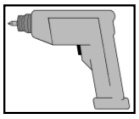

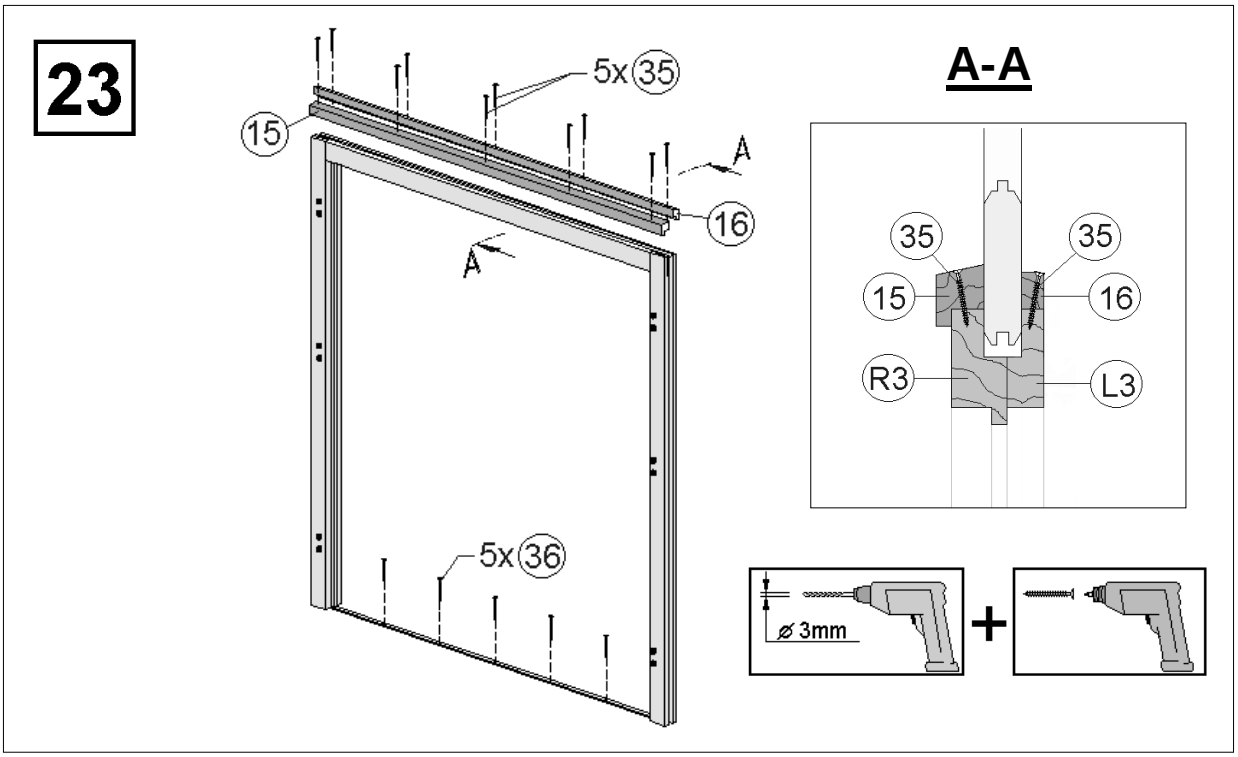

© Copyright HRB 3662

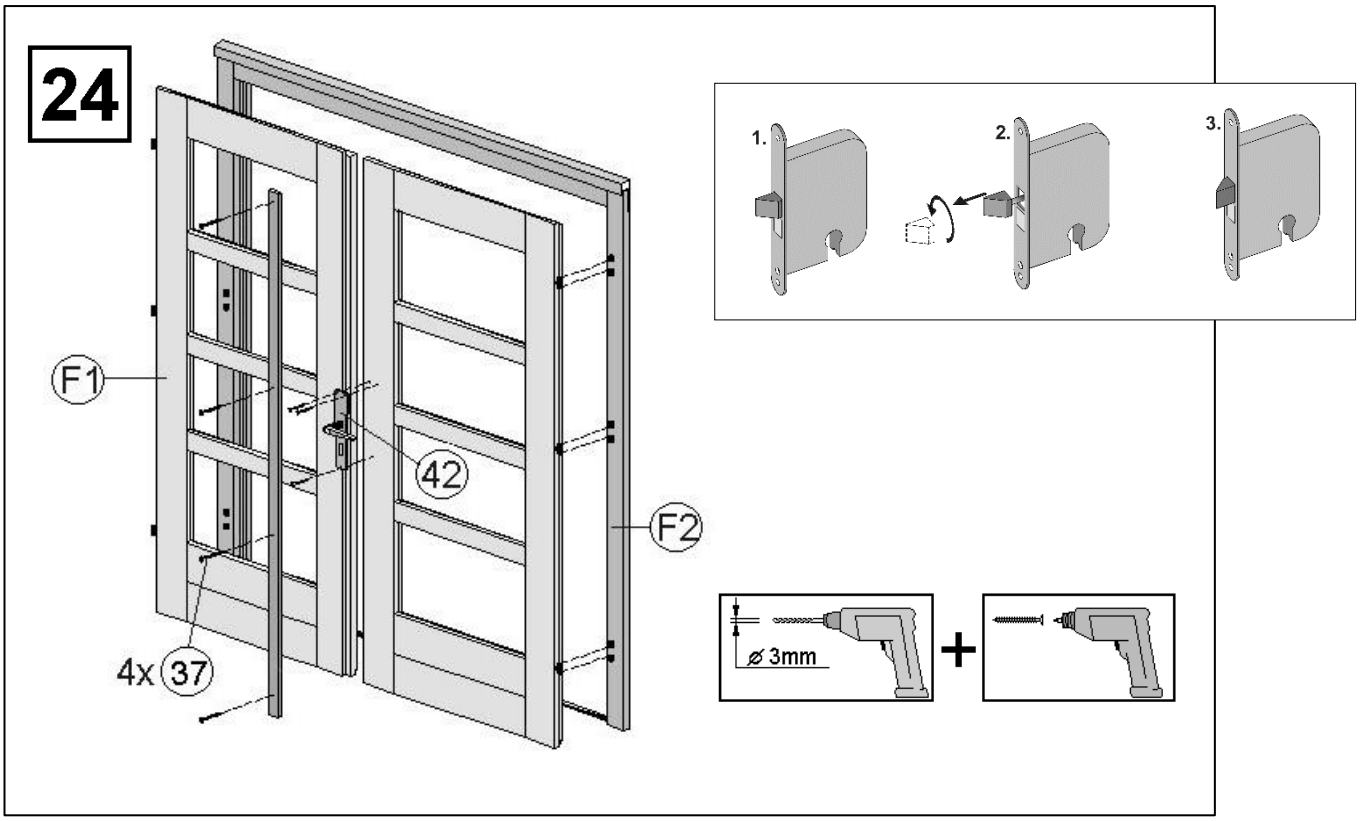

de	innen
en	inside
fr	intérieur
it	interno

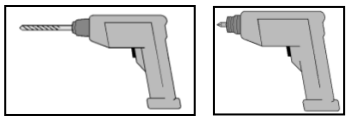

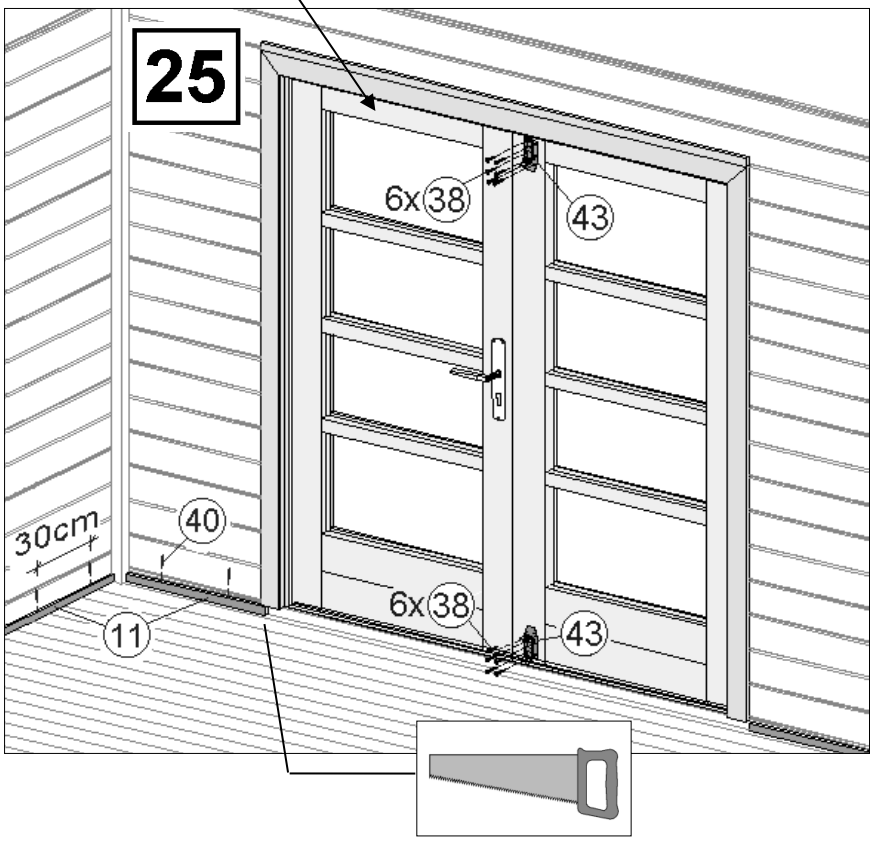

© Copyright HRB 3662

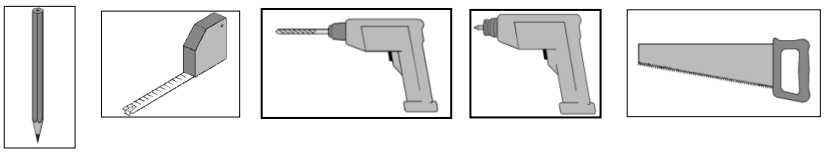

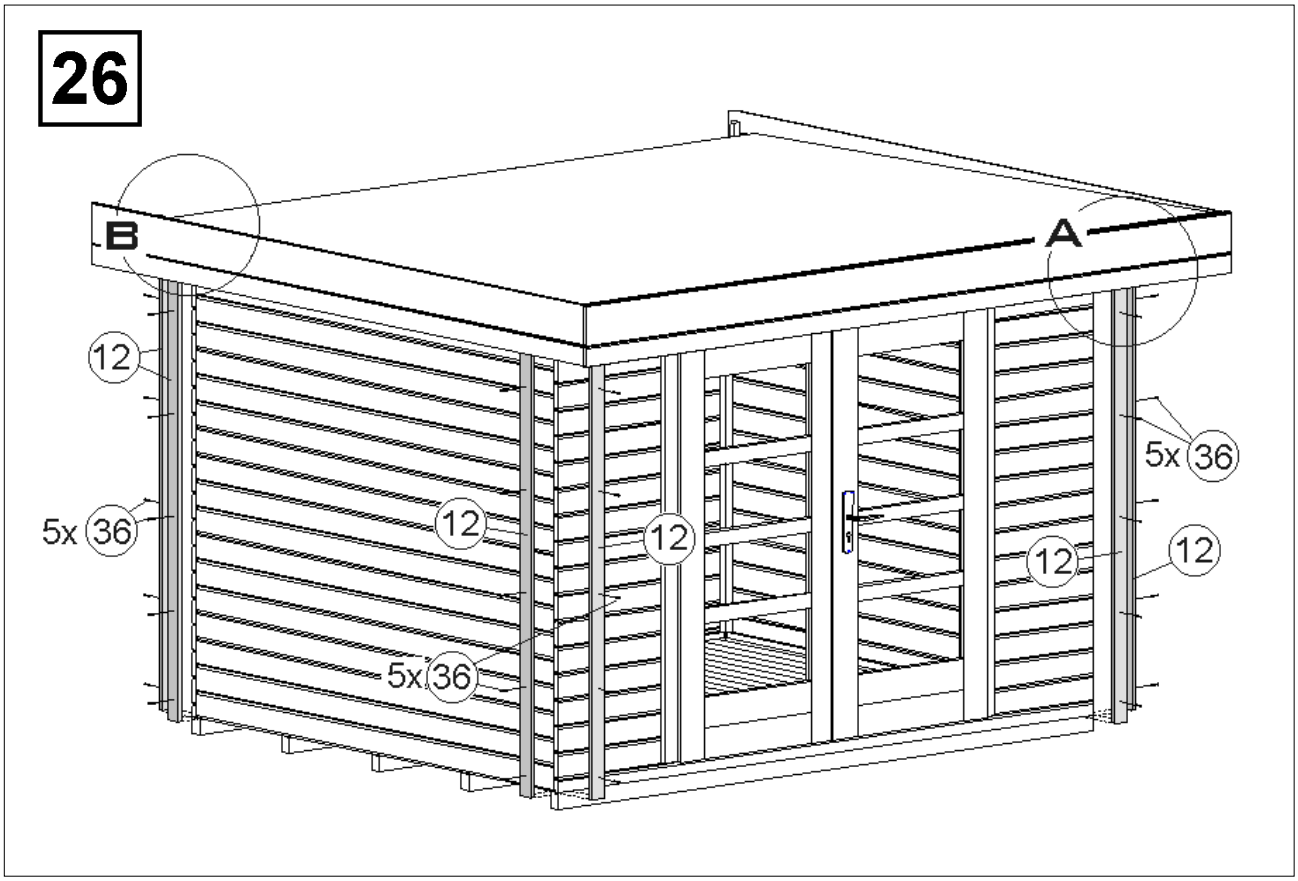

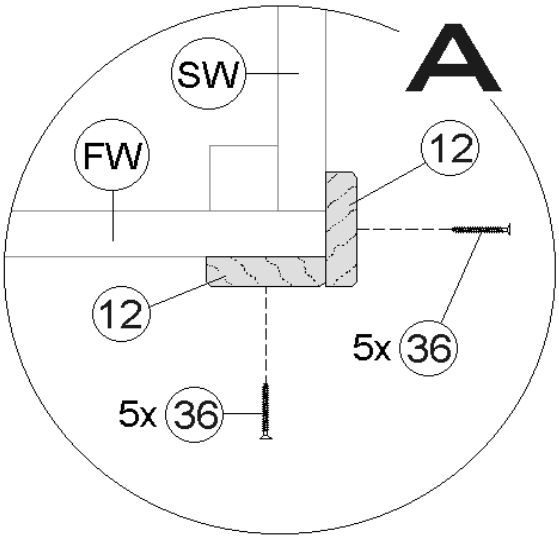

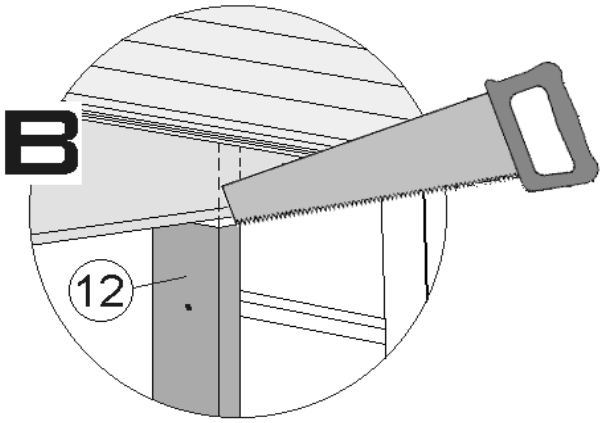

 © Copyright HRB 3662

Bei Fragen wenden sie sich bitte an:

If you have any questions, contact
En cas de questions, adressez-vous à :
In caso di domande rivolgetevi a:
Si tiene cualquier duda, diríjase a
Em caso de dúvidas contacte:
Ha kérdése van, kérjük lépjen velünk kapcsolatba az alábbi elérhetőségek valamelyikén:
Neem bij vragen contact op met:
Ako imate pitanja, obratite se na adresu:
V případě otázek se prosím obraťte na:

weka Holzbau GmbH
Johannestr. 16
17034 Neubrandenburg
tel. (0049) 395 429080
fax (0049) 395 45129819

weka Holzbau GmbH, Johannesstr. 16
D-17034 Neubrandenburg
Tel.: 0395 42908-0
Fax: 0395 42908-83
EMail: Info@weka-Holzbau.com

MA Art.-Nr.: 800.0286.16.11

 © Copyright HRB 3662