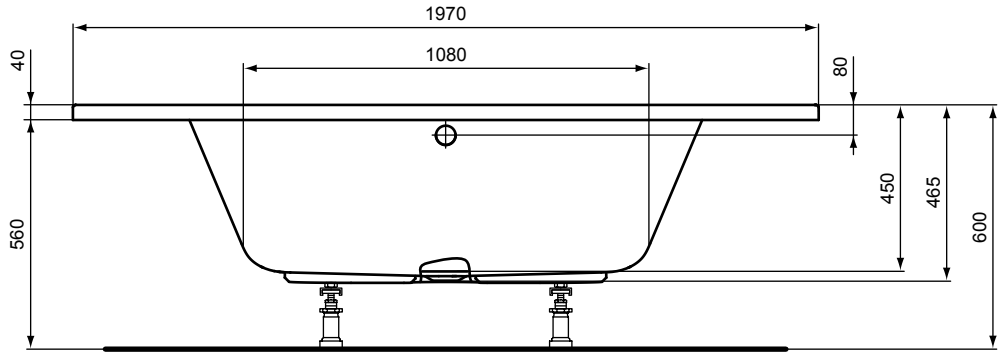
1970
1080
40
80
560
450
465
600

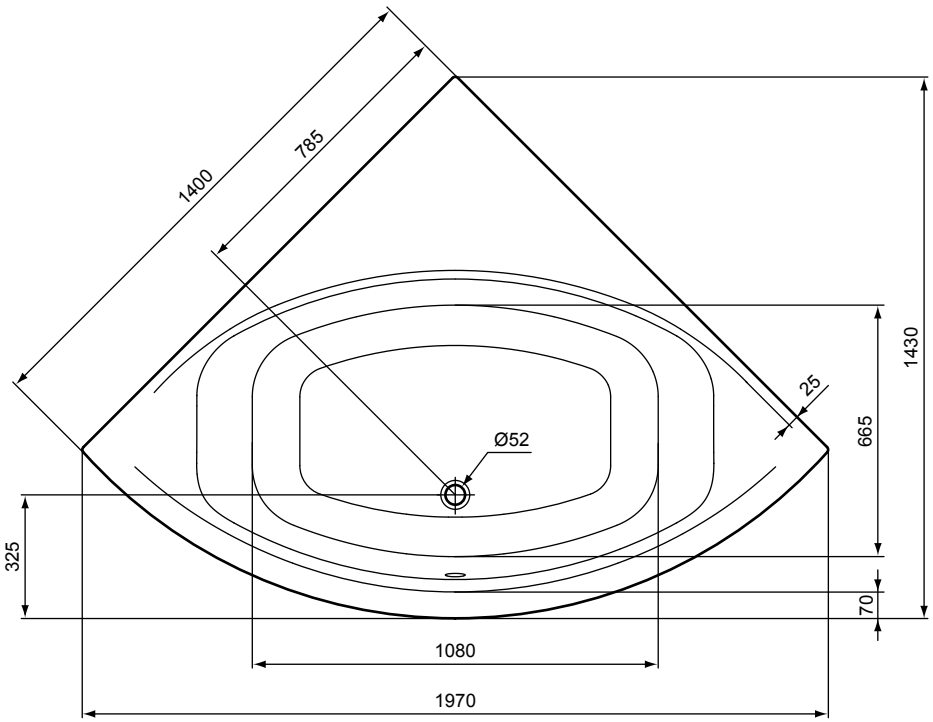
1400
785
1430
25
665
Ø52
325
70
1080
1970